Ruimtethermostaat
RAM708S

RAM708S

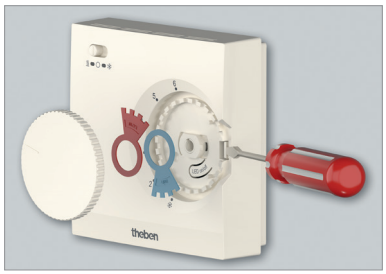

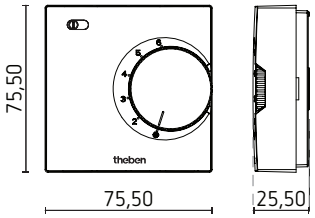

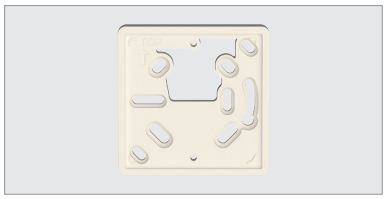
907.0.212, montageplaat voor inbouwdoos, 79 × 79 mm

ALPHA5 230V, elektrothermische kop 230 V

- Elektronische kamerthermostaat voor alle soorten verwarming, bijv. gas-, warmwater-, elektrische verwarming enz.
- Temperatuurregeling via een draaiknop
- Modusschakelaar (verwarmen, uit, koelen) + indicatielampje
- Schakelaar verwarmen / koelen
- Externe temperatuurverlaging mogelijk door aansturing met tijdschakelaar
- Individuele regeling mogelijk in combinatie met Theben-servomotoren
- LED-weergave van de verwarmingsstatus
- Geïntegreerde temperatuurverlaging (ca. 3,5 K) door aansturing met schakelklok mogelijk. Temperatuurverlaging kan door openen van een draadbrug tot 2 K worden verminderd.
- Snelle installatie dankzij de schroefloze klikfunctie
- Eenvoudige vervanging bij renovatie van gebouwen.

Technische gegevens

Bedrijfsspanning	230 V AC
Frequentie	50 – 60 Hz
Type contact	NO
Schakeluitgang	niet potentiaalvrij
Schakelvermogen	10 A / 230 V AC, cos φ = 1
Instelbereik temperatuur	5 – 30 °C
Functie	elektronisch
Schakelaar	verwarming – airconditioning
Regelnauwkeurigheid	± 0,25 K
Type montage	wandopbouw
Beschermingsgraad	IP 40
Beschermingsklasse	II volgens EN 60 730-1
Kleur	wit

Aansluitschema

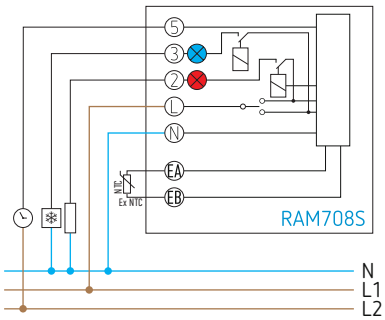

Ruimtethermostaat
RAM708S

907.0.191,
temperatuurvoeler

907.0.321,
vloersensor IP65

907.0.459,
temperatuurvoeler
IP65

907.0.496,
inbouw-
temperatuursensor

Bestelref.	Leveranciersnr.	EAN	Beschrijving
RAM708S	7080003	4003468700037	ruimtethermostaat
Accessoire			
907.0.191	9070191	4003468901915	niet-instelbare temperatuursensor
907.0.212	9070212		montageplaat voor inbouwdoos
907.0.321	9070321	4003468903360	vloer temperatuursensor IP65
907.0.459	9070459	4003468903810	temperatuursensor IP65
907.0.496	9070496	4003468905111	inbouwtemperatuursensor
ALPHA5 230V	9070441	4003468901038	elektrothermische kop 230 V

tempolec
Rue de Biesme 49
B-6530 THUIN
TEL 071 59 00 39
info@tempolec.be
www.tempolec.com