Ruimtethermostaat
RAM701S

theben

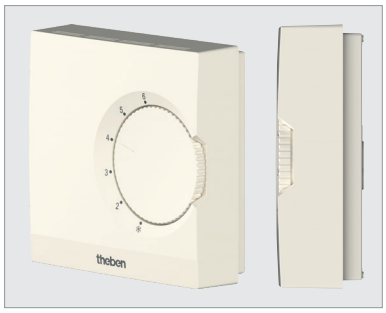

RAM701S

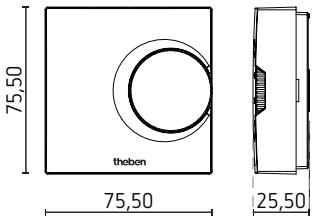

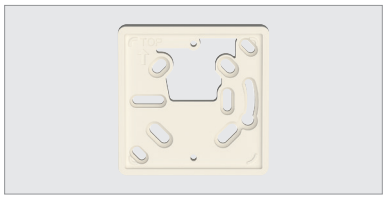
907.0.212, montageplaat voor inbouwdoos, 79 × 79 mm

ALPHA5 230V, elektrothermische kop 230 V

- Elektronische ruimtethermostaat voor alle soorten verwarming, bijv. gas-, warmwater-, elektrische verwarming enz.
- Temperatuurregeling via een draaiknop
- Ringen onder het bedieningswieltje om de ingestelde temperatuur te beperken
- Individuele regeling mogelijk in combinatie met Theben-servomotoren
- LED-weergave van de verwarmingsstatus
- Geïntegreerde temperatuurverlaging (ca. 3,5 K) door aansturing met schakelklok mogelijk. Temperatuurverlaging kan door openen van een draadbrug tot 2 K worden verminderd.
- Snelle installatie dankzij de schroefloze klikfunctie
- Eenvoudige vervanging bij renovatie van bestaande gebouwen.

Technische gegevens

Bedrijfsspanning	230 V AC
Frequentie	50 – 60 Hz
Type contact	NO
Schakeluitgang	niet potentiaalvrij
Schakelvermogen	10 A / 230 V AC, cos φ = 1
Instelbereik temperatuur	5 – 30 °C
Functie	elektronisch
Regelnauwkeurigheid	± 0,25 K
Type montage	wandopbouw
Beschermingsgraad	IP 40
Beschermingsklasse	II volgens EN 60 730-1
Kleur	wit

Aansluitschema

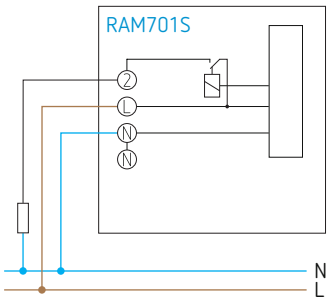

Bestelref.	Leveranciersnr.	EAN	Beschrijving
RAM701S	7010003	4003468700006	ruimtethermostaat
Accessoire			
907.0.212	9070212		montageplaat voor inbouwdoos
ALPHA5 230V	9070441	4003468901038	elektrothermische kop 230 V

Rue de Biesme 49
B-6530 THUIN
TEL 071 59 00 39
info@tempolec.be
www.tempolec.com