Productinformatieblad

Specificaties

lichaam voor drukknop - Ø 22 - 1 NC

ZB5AZ102

Hoofdkenmerken

productgamma	Harmony XB5
type product of component	Volledig huis-/contactgeheel
korte naam apparaat	ZB5
materiaal bevestigingskraag	Kunststof
verkoop per ondeelbare hoeveelheid	1
koptype	Standard
type en samenstelling contact	1 NC
werking contacten	Vertraagd afvallend
type contactblok	Enkelvoudig
aansluitingen - klemmen	Schroefklem aansluitingen, <= 2 x 1,5 mm² met kabelhuls conform IEC 60947-1 Schroefklem aansluitingen, >= 1 x 0,22 mm² zonder kabelhuls conform IEC 60947-1

Complementaire kenmerken

CAD totale breedte	30 mm
CAD totale hoogte	42 mm
CAD totale diepte	32 mm
beschrijving klemmen ISO nr 1	(11-12)NC
gewicht product	0,021 kg
apparaatsamenstelling	Behuizing Bevestigingskraag
gebruik contacten	Standaardcontacten
positieve opening	Met conform IEC 60947-5-1 appendix K
bedrijfstraject	1,5 mm (normaal gesloten elektrische status wijzigen) 4,3 mm (totale reis)
bedieningskracht	2 N normaal gesloten elektrische status wijzigen
mechanische levensduur	10000000 cycli
aandraaimoment	0,8…1,2 N.m conform IEC 60947-1
vorm schroefkop	Kruis compatibel met kruis nr. 1 schroevendraaier Kruis compatibel met pozidriv Nr. 1 schroevendraaier Gegroefd compatibel met vlak Ø 4 mm schroevendraaier Gegroefd compatibel met vlak Ø 5,5 mm schroevendraaier
legering contacten	Zilverlegering (Ag/Ni)
kortsluitbeveiliging	10 A smeltpatroon type gG conform IEC 60947-5-1
[Ith] conventionele thermische stroom in vrije lucht	10 A conform IEC 60947-5-1

Disclaimer: Deze documentatie is niet bedoeld als vervanging voor en mag niet worden gebruikt voor het bepalen van de geschiktheid of betrouwbaarheid van deze producten voor specifieke gebruikerstoepassingen

[Ui] nominale isolatiespanning	600 V (vervuilingsgraad 3) conform IEC 60947-1
[Uimp] nominale stoothoudspanning	6 kV conform IEC 60947-1
Ie toegekende bedrijfstroom	3 A bij 240 V, AC-15, A600 conform IEC 60947-5-1 6 A bij 120 V, AC-15, A600 conform IEC 60947-5-1 0,1 A bij 600 V, DC-13, Q600 conform IEC 60947-5-1 0,27 A bij 250 V, DC-13, Q600 conform IEC 60947-5-1 0,55 A bij 125 V, DC-13, Q600 conform IEC 60947-5-1 1,2 A bij 600 V, AC-15, A600 conform IEC 60947-5-1
elektrische levensduur	1000000 cycli, AC-15, 2 A bij 230 V, gebruiksnelheid <3600 cyc/u, belastingsfactor: 0,5 conform IEC 60947-5-1 appendix C 1000000 cycli, AC-15, 3 A bij 120 V, gebruiksnelheid <3600 cyc/u, belastingsfactor: 0,5 conform IEC 60947-5-1 appendix C 1000000 cycli, AC-15, 4 A bij 24 V, gebruiksnelheid <3600 cyc/u, belastingsfactor: 0,5 conform IEC 60947-5-1 appendix C 1000000 cycli, DC-13, 0,2 A bij 110 V, gebruiksnelheid <3600 cyc/u, belastingsfactor: 0,5 conform IEC 60947-5-1 appendix C 1000000 cycli, DC-13, 0,5 A bij 24 V, gebruiksnelheid <3600 cyc/u, belastingsfactor: 0,5 conform IEC 60947-5-1 appendix C
elektrische betrouwbaarheid IEC 60947-5-4	Î» < 10exp(-6) bij 5 V, 1 mA in propere omgeving conform IEC 60947-5-4 Î» < 10exp(-8) bij 17 V, 5 mA in propere omgeving conform IEC 60947-5-4
presentatie product	Basis sub-eenheden

Omgeving

beschermende behandeling	TH
omgevingstemperatuur bij opslag	-40…70 °C
omgevingstemperatuur bij werking	-40…70 °C
IP-beschermingsgraad	IP20 conform IEC 60529
normen	UL 508 IEC 60947-5-1 JIS C8201-5-1 IEC 60947-1 CSA C22.2 Nr 14 IEC 60947-5-4 JIS C8201-1
productcertificeringen	BV UL CSA DNV LROS (Lloyds register of shipping)
trillingsweerstand	5 gn (f= 2…500 Hz) conforming to IEC 60068-2-6
schokbestendigheid	30 gn (duur = 18 ms) voor halve sinusgolf versnelling conform IEC 60068-2-27 50 gn (duur = 11 ms) voor halve sinusgolf versnelling conform IEC 60068-2-27

Verpakkingseenheden

Unit Type of Package 1	PCE
Number of Units in Package 1	1
Package 1 Height	4,500 cm
Package 1 Width	3,400 cm
Package 1 Length	5,400 cm
Package 1 Weight	20,000 g
Unit Type of Package 2	S03
Number of Units in Package 2	300
Package 2 Height	30,000 cm
Package 2 Width	30,000 cm

Package 2 Length	40,000 cm
Package 2 Weight	6,512 kg
Unit Type of Package 3	P06
Number of Units in Package 3	2400
Package 3 Height	75,000 cm
Package 3 Width	60,000 cm
Package 3 Length	80,000 cm
Package 3 Weight	64,604 kg

Contractuële waarborg

Garantie	18 months

Environmental Data

Schneider Electric wil tegen 2050 de Net Zero-status hebben bereikt via partnerschappen in de toeleveringsketen, materialen met een lagere impact en circulariteit via onze doorlopende campagne "Use Better, Use Longer, Use Again" om de levensduur van producten en de recycleerbaarheid te verlengen.

Uitleg van Environmental Data >

Hoe evalueren we de duurzaamheid van producten? >

Milieuvoetafdruk

Koolstofvoetafdruk (kg CO2 eq.)	1
Milieurapportage	Milieuprofiel van het product

Use Better

Materialen en verpakking

Pakket met gerecycleerd karton	Ja
Verpakkingen zonder kunststof	Ja
RoHS-richtlijn EU	Pro-actieve naleving (product valt buiten juridisch toepassingsgebied RoHS EU)
REACh-regeling	REACh-verklaring
RoHS-verordening China	RoHS-verklaring China

Use Again

Herverpakken en herfabriceren

Circulariteitsprofiel	Informatie over einde levensduur
WEEE	Het product moet na specifieke afvalinzameling op de markten van de Europese Unie worden afgezet en mag nooit in vuilnisbakken belanden
Terugname	No

Dimensions Drawings

Dimensions

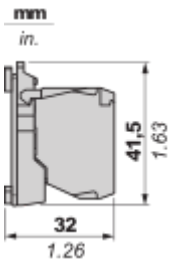

Mounting and Clearance

Panel Cut-out for Pushbuttons, Switches and Pilot Lights (Finished Holes, Ready for Installation)

Connection by Screw Clamp Terminals or Plug-in Connectors or on Printed Circuit Board

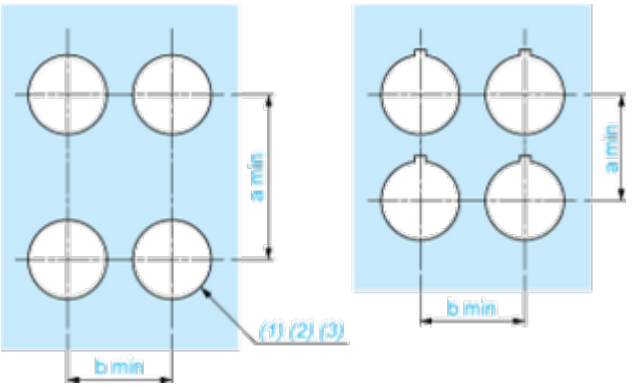

(1) Diameter on finished panel or support
(2) For selector switches and Emergency stop buttons, use of an anti-rotation plate type ZB5AZ902 is recommended.
(3) Ø22.5 mm recommended (Ø22.3 $_{0}^{+0.4}$) / Ø0.89 in. recommended (Ø0.88 in. $_{0}^{+0.016}$)

Connections	a in mm	a in in.	b in mm	b in in.
By screw clamp terminals or plug-in connector	40	1.57	30	1.18
By Faston connectors	45	1.77	32	1.26
On printed circuit board	30	1.18	30	1.18

Detail of Lug Recess

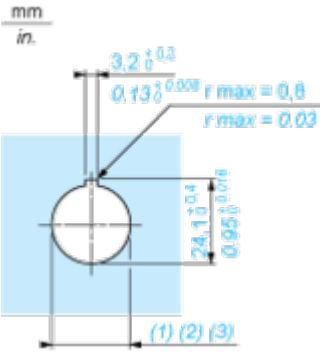

(1) Diameter on finished panel or support
(2) For selector switches and Emergency stop buttons, use of an anti-rotation plate type ZB5AZ902 is recommended.
(3) Ø22.5 mm recommended (Ø22.3 $_{0}^{+0.4}$) / Ø0.89 in. recommended (Ø0.88 in. $_{0}^{+0.016}$)

Technical Illustration

Dimensions

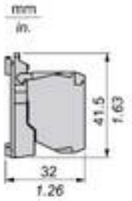

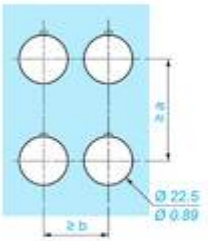

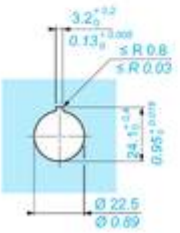

		a (mm)	a (in.)	b (mm)	b (in.)
ZBE●●●●●	ZBV●●●●	40	1.57	30	1.18
ZBE●●●●●3	ZBV●●●●3	45	1.77	32	1.26
ZBE●●●●●4	ZBV●●●●4	40	1.57	30	1.18
ZBE●●●●●5	ZBV●●●●5	50	1.97	30	1.18
ZBE●●●●●9	ZBV●●●●9	40	1.57	30	1.18
ZBRT●	ZBRV1	40	1.57	30	1.18

Offer Marketing Illustration

Product benefits / Features

Offer Marketing Illustration

Product benefits / Features

Image of product / Alternate images

Alternative

NC 1
2
14
3.6