Productinformatieblad

Specificaties

aluminium steunbuis met metalen beugel l=250 mm - XVM

XVMZ03T

Hoofdkenmerken

productgamma	Harmony XVM
omschrijving toebehoren	Ø 20 mm aluminium steunbuis met metalen beugel
type product of component	Steunbuis
categorie toebehoren/aparte onderdelen	Montage- en bevestigingstoebehoren
bestemming toebehoren	Bakens en indicator banken Ø 45 mm

Complementaire kenmerken

type toebehoren/aparte onderdelen	Steunbuis met beugel
compatibiliteit product	XVM.
kleur	Aluminium
hoogte onder basiseenheid	263 mm
lengte	250 mm
gewicht product	0,242 kg

Verpakkingseenheden

Unit Type of Package 1	PCE
Number of Units in Package 1	1
Package 1 Height	29,1 cm
Package 1 Width	3,5 cm
Package 1 Length	6,1 cm
Package 1 Weight	243,0 g
Unit Type of Package 2	S02
Number of Units in Package 2	15
Package 2 Height	15,0 cm
Package 2 Width	30,0 cm
Package 2 Length	40,0 cm
Package 2 Weight	4,135 kg
Unit Type of Package 3	PAL
Number of Units in Package 3	240
Package 3 Height	60,0 cm
Package 3 Width	80,0 cm

Disclaimer: Deze documentatie is niet bedoeld als vervanging voor en mag niet worden gebruikt voor het bepalen van de geschiktheid of betrouwbaarheid van deze producten voor specifieke gebruikerstoepassingen

Package 3 Length	240,0 cm
Package 3 Weight	147,12 kg

Contractuële waarborg

Garantie	18 months

Environmental Data

Schneider Electric wil tegen 2050 de Net Zero-status hebben bereikt via partnerschappen in de toeleveringsketen, materialen met een lagere impact en circulariteit via onze doorlopende campagne "Use Better, Use Longer, Use Again" om de levensduur van producten en de recycleerbaarheid te verlengen.

Uitleg van Environmental Data >

Hoe evalueren we de duurzaamheid van producten? >

Milieuvoetafdruk

Milieurapportage	Milieuprofiel van het product

Use Better

Materialen en verpakking

Pakket met gerecycleerd karton	Nee
Verpakkingen zonder kunststof	Nee
RoHS-richtlijn EU	Pro-actieve naleving (product valt buiten juridisch toepassingsgebied RoHS EU)
SCIP-nummer	6797f094-b2bf-48a4-981a-58794615fad0
RoHS-verordening China	RoHS-verklaring China

Use Again

Herverpakken en herfabriceren

Circulariteitsprofiel	Geen specifieke recyclering vereist
Terugname	No

Dimensions Drawings

Dimensions and Mounting

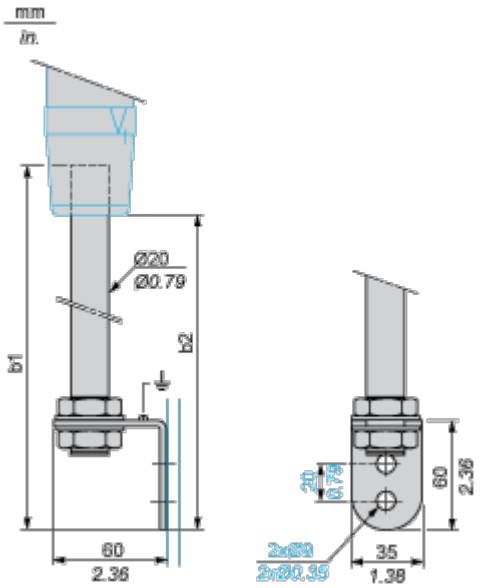

Support tube length		b1 (tube + plate)		b2 (height under base unit)	
mm	in.	mm	in.	mm	in.
250	9.84	283	11.14	256	10.08

Mounting and Clearance
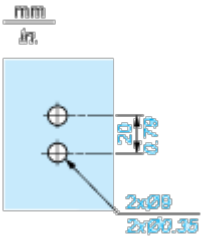
Panel Cut-Out