Productinformatieblad

Specificaties

baken knipperend rood XVB - fitting BA 15d - 48..230 V AC - IP 65

XVBL4M4

Niet meer leverbaar vanaf: 30 apr. 2025

Wordt stopgezet

Hoofdkenmerken

productgamma	Harmony XVB Universal
type product of component	Compleet baken
type baken/indicator bankeenheid	Basiseenheid rechtstreekse bevestiging of via steunbuis Verlichte eenheid
type signalering	Knipperend
bevestigingsdiameter	70 mm
naam component	XVBL
materiaal	Glasvezel versterkte polyamide: basiseenheid Polycarbonaat: verlichte eenheid
lichtbron	Lamp niet inbegrepen, rood
type lamp	Gloeilamp met BA 15d basis Beschermde LED
[Us] nominale voedingsspanning	48...230 V AC
Maximaal vermogensverlies in W	7 W

Complementaire kenmerken

aansluitingen - klemmen	Schroefklem aansluitingen, <= 1 x 1,5 mm² met kabelhuls
[Ui] nominale isolatiespanning	250 V conform IEC 60947-1
nominale spanningslimiet	0.85...1.1 Un conform IEC 60947-5-1
[Uimp] nominale stoothoudspanning	4 kV conform IEC 60947-1
flitsfrequentie	1 Hz
CAD totale breedte	70 mm
CAD totale hoogte	139 mm
CAD totale diepte	70 mm
beschrijving klemmen ISO nr 1	(COM-1)PW (GND)GROUND
gewicht product	0,28 kg

Omgeving

vervuilingsgraad	2
productcertificeringen	CCC EAC CSA C22-2 No 14 UL 508

Disclaimer: Deze documentatie is niet bedoeld als vervanging voor en mag niet worden gebruikt voor het bepalen van de geschiktheid of betrouwbaarheid van deze producten voor specifieke gebruikerstoepassingen

normen	IEC 60947-5-1
beschermende behandeling	TC
omgevingstemperatuur bij opslag	-40…70 °C
beschermingsklasse tegen elektrische schokken	Klasse I op steunbuis conform IEC 61140 Klasse II op basiseenheid conform IEC 61140
IP-beschermingsgraad	IP65 op bevestigingsbasis XVBZ0. conform IEC 60529 IP66 op basiseenheid conform IEC 60529
NEMA beschermingsgraad	Type 4X conform UL (binnen)

Verpakkingseenheden

Unit Type of Package 1	PCE
Number of Units in Package 1	1
Package 1 Height	8,0 cm
Package 1 Width	8,2 cm
Package 1 Length	15,0 cm
Package 1 Weight	277,0 g
Unit Type of Package 2	S03
Number of Units in Package 2	18
Package 2 Height	30,0 cm
Package 2 Width	30,0 cm
Package 2 Length	40,0 cm
Package 2 Weight	5,456 kg

Contractuële waarborg

Garantie	18 months

Environmental Data

Schneider Electric wil tegen 2050 de Net Zero-status hebben bereikt via partnerschappen in de toeleveringsketen, materialen met een lagere impact en circulariteit via onze doorlopende campagne "Use Better, Use Longer, Use Again" om de levensduur van producten en de recycleerbaarheid te verlengen.

Uitleg van Environmental Data >

Hoe evalueren we de duurzaamheid van producten? >

Milieuvoetafdruk

Koolstofvoetafdruk (kg CO2 eq.)	18
Milieurapportage	Milieuprofiel van het product

Use Better

Materialen en verpakking

Pakket met gerecycleerd karton	Nee
Verpakkingen zonder kunststof	Nee
SCIP-nummer	124e2d7a-5b1e-45ca-b93c-220dd91b55b6
RoHS-verordening China	RoHS-verklaring China

Use Again

Herverpakken en herfabriceren

Circulariteitsprofiel	Geen specifieke recyclering vereist
WEEE	Het product moet na specifieke afvalinzameling op de markten van de Europese Unie worden afgezet en mag nooit in vuilnisbakken belanden
Terugname	No

Dimensions Drawings

Illuminated Beacon for BA 15d Bulb or LED

Dimensions

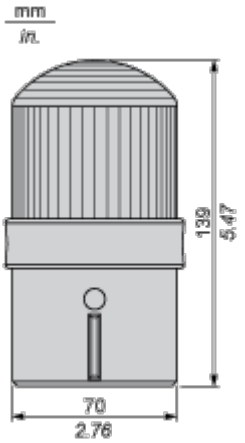

Connections and Schema

Illuminated Beacon

Wiring Diagram

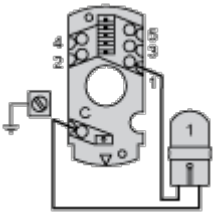

Technical Illustration

Dimensions

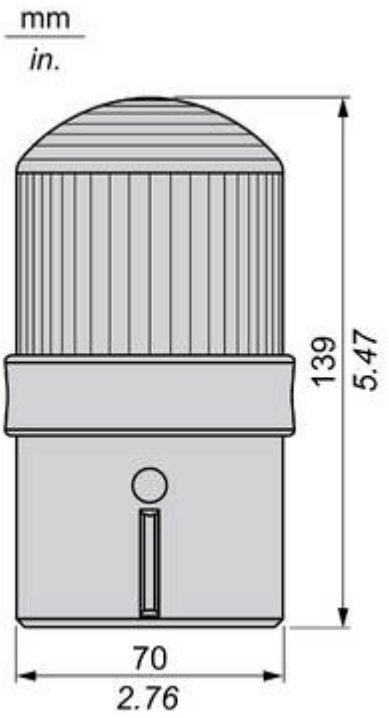

Technical Illustration

Wiring diagram

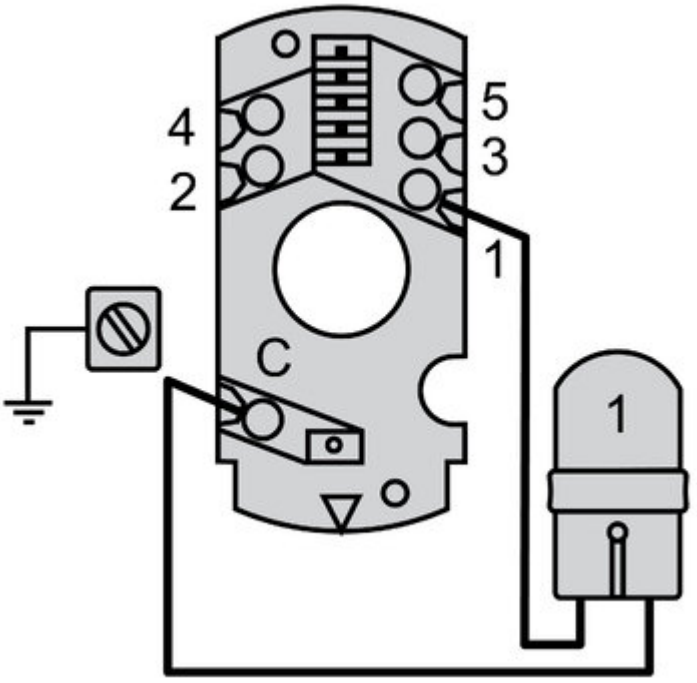

Offer Marketing Illustration

Product benefits / Features

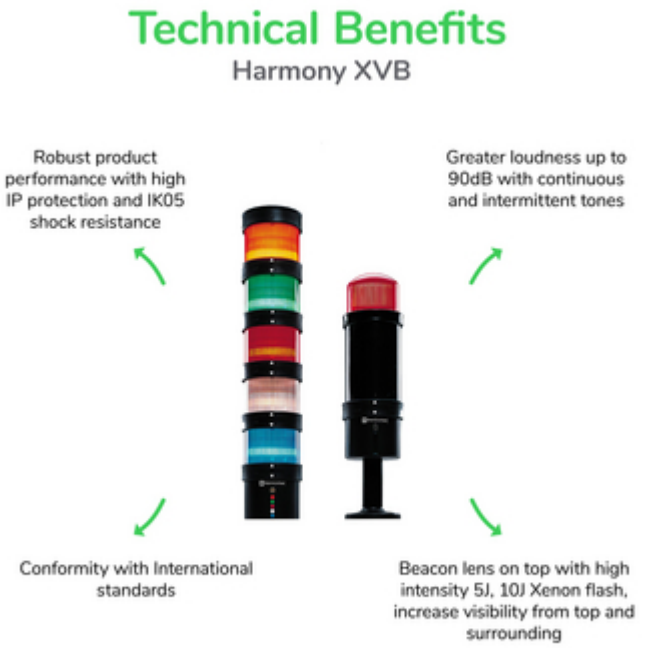

Offer Marketing Illustration

Product benefits / Features

Image of product / Alternate images

Alternative