Productinformatieblad

Specificaties

donkergrijs station - 1 rode verzonken drukknop Ø 22 terugverend 1 NO + 1 NC "O"

XALD112E

Hoofdkenmerken

productgamma	Harmony XALD
type product of component	Compleet besturingsstation
korte naam apparaat	XALD
bestemming product	Voor XB5-besturings- en signaleringseenheden Ø 22 mm
toepassing hangende drukknopkast	Stopfunctie
kleur behuizingsbasis	Lichtgrijs (RAL 7035)
kleur deksel	Donkergrijs (RAL 7016)
materiaal	Polycarbonaat
profiel operator	1 vlakke drukknop
operatorbeschrijving	Rood 'O' 1 NO + 1 NC
samenstelling controlestation	1 vlakke drukknop, rood 1 NO + 1 NC O markering
markeerlocatie	Markering op drukknop
werking contacten	Vertraagd afvallend

Complementaire kenmerken

ingang kabel	1 uitstoter voor kabelingang, klemvermogen: 14 mm 2 uitstoters voor plug-in 13 kabelpakkingbus en geïsoleerd M20, klemvermogen: 12 mm
gewicht product	0,165 kg
weerstand hoge druk drukring	7000000 Pa bij 55 °C, afstand : 0.1 m
kleur van markering	Zwarte markering bij witte schildjes Witte markering bij groene, rode of zwarte schildjes
positieve opening	Met conform IEC 60947-5-1 appendix K
bedrijfstraject	1,5 mm (normaal gesloten elektrische status wijzigen) 2,6 mm (normaal open elektrische status wijzigen) 4,3 mm (totale reis)
bedieningskracht	3,5 N normaal gesloten elektrische status wijzigen 3,8 N normaal open elektrische status wijzigen
mechanische levensduur	10000000 cycli
aansluitingen - klemmen	Schroefklem aansluitingen, <= 2 x 1,5 mm² met kabelhuls conform IEC 60947-1 Schroefklem aansluitingen, >= 1 x 0,22 mm² zonder kabelhuls conform IEC 60947-1
aandraaimoment	0,8…1,2 N.m conform IEC 60947-1
vorm schroefkop	Kruis compatibel met kruis nr. 1 schroevendraaier Kruis compatibel met pozidriv Nr. 1 schroevendraaier Gegroefd compatibel met vlak Ø 4 mm schroevendraaier Gegroefd compatibel met vlak Ø 5,5 mm schroevendraaier

Disclaimer: Deze documentatie is niet bedoeld als vervanging voor en mag niet worden gebruikt voor het bepalen van de geschiktheid of betrouwbaarheid van deze producten voor specifieke gebruikerstoepassingen

legering contacten	Zilverlegering (Ag/Ni)
kortsluitbeveiliging	10 A smeltpatroon type gG conform IEC 60947-5-1
[Ith] conventionele thermische stroom in vrije lucht	10 A conform IEC 60947-5-1
[Ui] nominale isolatiespanning	600 V (vervuilingsgraad 3) conform IEC 60947-1
[Uimp] nominale stoothoudspanning	6 kV conform IEC 60947-1
Ie toegekende bedrijfstroom	6 A bij 120 V, AC-15, A600 conform IEC 60947-5-1 3 A bij 240 V, AC-15, A600 conform IEC 60947-5-1 1,2 A bij 600 V, AC-15, A600 conform IEC 60947-5-1 0,55 A bij 125 V, DC-13, Q600 conform IEC 60947-5-1 0,27 A bij 250 V, DC-13, Q600 conform IEC 60947-5-1 0,1 A bij 600 V, DC-13, Q600 conform IEC 60947-5-1
elektrische levensduur	1000000 cycli, AC-15, 2 A bij 230 V, gebruiksnelheid <3600 cyc/u, belastingsfactor: 0,5 conform IEC 60947-5-1 appendix C 1000000 cycli, AC-15, 3 A bij 120 V, gebruiksnelheid <3600 cyc/u, belastingsfactor: 0,5 conform IEC 60947-5-1 appendix C 1000000 cycli, AC-15, 4 A bij 24 V, gebruiksnelheid <3600 cyc/u, belastingsfactor: 0,5 conform IEC 60947-5-1 appendix C 1000000 cycli, DC-13, 0,2 A bij 110 V, gebruiksnelheid <3600 cyc/u, belastingsfactor: 0,5 conform IEC 60947-5-1 appendix C 1000000 cycli, DC-13, 0,5 A bij 24 V, gebruiksnelheid <3600 cyc/u, belastingsfactor: 0,5 conform IEC 60947-5-1 appendix C
elektrische betrouwbaarheid IEC 60947-5-4	Î» < 10exp(-6) bij 5 V en 1 mA conform IEC 60947-5-4 Î» < 10exp(-8) bij 17 V en 5 mA conform IEC 60947-5-4

Omgeving

beschermende behandeling	TH
omgevingstemperatuur bij opslag	-40…70 °C
omgevingstemperatuur bij werking	-40…70 °C
overspanningscategorie	Klasse II conforming to IEC 60536
IP-beschermingsgraad	IP66 conform IEC 60529 IP67 IP69 IP69K
NEMA beschermingsgraad	NEMA 13 NEMA 4X
IK-beschermingsgraad	IK03 conforming to IEC 62262
normen	IEC 60947-5-5 UL 508 IEC 60947-1 IEC 60947-5-1 JIS C8201-5-1 CSA C22.2 Nr 14 IEC 60947-5-4 JIS C8201-1
trillingsweerstand	5 gn (f= 12…500 Hz) conforming to IEC 60068-2-6
schokbestendigheid	30 gn (duur = 18 ms) voor halve sinusgolf versnelling conform IEC 60068-2-27 50 gn (duur = 11 ms) voor halve sinusgolf versnelling conform IEC 60068-2-27

Verpakkingseenheden

Unit Type of Package 1	PCE
Number of Units in Package 1	1
Package 1 Height	7,000 cm
Package 1 Width	7,000 cm
Package 1 Length	9,500 cm

Package 1 Weight	146,700 g
Unit Type of Package 2	S03
Number of Units in Package 2	48
Package 2 Height	30,000 cm
Package 2 Width	30,000 cm
Package 2 Length	40,000 cm
Package 2 Weight	7,449 kg
Unit Type of Package 3	P06
Number of Units in Package 3	384
Package 3 Height	75,000 cm
Package 3 Width	80,000 cm
Package 3 Length	60,000 cm
Package 3 Weight	67,589 kg

Contractuële waarborg

Garantie	18 months

Environmental Data

Schneider Electric wil tegen 2050 de Net Zero-status hebben bereikt via partnerschappen in de toeleveringsketen, materialen met een lagere impact en circulariteit via onze doorlopende campagne "Use Better, Use Longer, Use Again" om de levensduur van producten en de recycleerbaarheid te verlengen.

Uitleg van Environmental Data >

Hoe evalueren we de duurzaamheid van producten? >

Milieuvoetafdruk

Koolstofvoetafdruk (kg CO2 eq.)	14
Milieurapportage	Milieuprofiel van het product

Use Better

Materialen en verpakking

Pakket met gerecycleerd karton	Ja
Verpakkingen zonder kunststof	Ja
RoHS-richtlijn EU	Pro-actieve naleving (product valt buiten juridisch toepassingsgebied RoHS EU)
REACh-regeling	REACh-verklaring
RoHS-verordening China	RoHS-verklaring China

Use Again

Herverpakken en herfabriceren

Circulariteitsprofiel	Informatie over einde levensduur
WEEE	Het product moet na specifieke afvalinzameling op de markten van de Europese Unie worden afgezet en mag nooit in vuilnisbakken belanden
Terugname	No

Dimensions Drawings

Dimensions

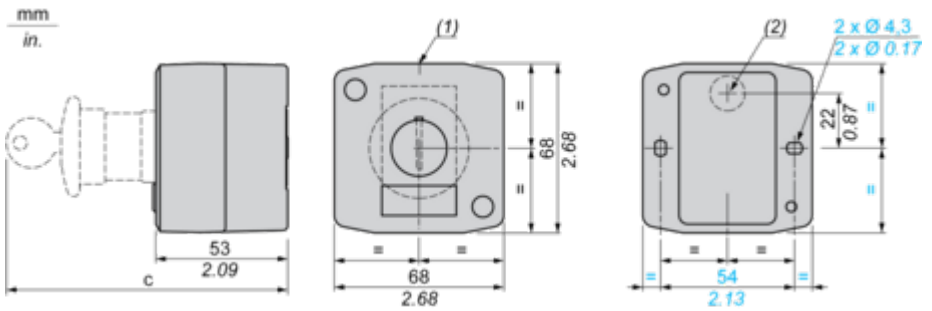

(1) 2 knock-outs for Pg 13.5 cable gland, maximum capacity 12 mm/0.47 in.
(2) Knock-out for cable entry, maximum capacity 14 mm/0.55 in.

Control station fitted with:	c in mm	c in in.
Flush pushbutton	62	2.44
Pilot light	64	2.52
Illuminated pushbutton	65.5	2.58
Projecting pushbutton	66	2.60
Selector switch	80	3.15
Mushroom head pushbutton	91.5	3.58
Latching mushroom head Emergency stop pushbutton wit h key	115	4.53
Key switch	105.5	4.15