Productinformatieblad

Specificaties

insteekminiatuurrelais - Zelio RXM - 4 CO - 120 V AC

RXM4AB1F7

Hoofdkenmerken

productgamma	Harmony elektromechanische relais
naam reeks	Miniatuur
type product of component	Insteekrelais
korte naam apparaat	RXM
type en samenstelling contact	4 C/O
[Uc] spanning stuurkring	120 V AC 50/60 Hz
status LED	Zonder
type bediening	Vergrendelbare testtoets
continue uitgangsstroom	5 A

Complementaire kenmerken

[Uimp] nominale stoothoudspanning	2,5 kV gedurende 1,2/50 µs
Ie toegekende bedrijfstroom	3 A bij 28 V (DC) NC conform IEC 3 A bij 250 V (AC) NC conform IEC 6 A bij 28 V (DC) nee conform IEC 6 A bij 250 V (AC) nee conform IEC 6 A bij 277 V (AC) conform UL 8 A bij 30 V (DC) conform UL
minimale schakelcapaciteit	170 mW bij 10 mA, 17 V
elektrische levensduur	100000 cycli voor resistief laden
gemiddeld olieverbruik in VA	1,2 bij 60 Hz
gemiddeld verbruik in VA	1,2 VA bij 60 Hz
werkingstijd	20 ms
gemiddelde spoelweerstand	4430 Ohm bij 20 °C +/- 15 %
nominale operationele spanningsgrenzen	96...132 V AC
[Ui] nominale isolatiespanning	250 V conform IEC 300 V conform CSA 300 V conform UL
maximale schakelspanning	250 V conform IEC
spanningsverliesgrens	>= 0,15 Uc
laststroom	6 A bij 250 V AC 6 A bij 28 V DC
maximale schakelcapaciteit	1500 VA/168 W
CAD totale hoogte	79 mm
CAD totale diepte	78,45 mm

Disclaimer: Deze documentatie is niet bedoeld als vervanging voor en mag niet worden gebruikt voor het bepalen van de geschiktheid of betrouwbaarheid van deze producten voor specifieke gebruikerstoepassingen

mechanische levensduur	10000000 cycli
veiligheid van de betrouwbaarheid data	B10d = 100000
werkingssnelheid	<= 1200 cycli/uur belast <= 18000 cycli/uur geen belasting
gebruikscoëfficiënt	20 %
resettijd	20 ms
doorslagvastheid	1300 V AC tussen contacten met micro loskoppeling isolatie 2000 V AC tussen spoel en contact met basisisolatie isolatie 2000 V AC tussen polen met basisisolatie isolatie
beschermingscategorie	RT I
vervuilingsgraad	2
bedieningspositie	Eender welke positie
testniveaus	Niveau A groepmontage
presentatie product	Compleet product
legering contacten	AgNi
vorm pin	Plat
gewicht product	0,037 kg

Omgeving

omgevingstemperatuur voor werking	-40…55 °C
IP-beschermingsgraad	IP40 conforming to IEC 60529
normen	UL 508 IEC 61810-1 CSA C22.2 Nr 14
productcertificeringen	UL Lloyd's CE CSA GOST ECEE CB-regeling
omgevingstemperatuur bij opslag	-40…85 °C
trillingsweerstand	3 gn, amplitude = +/- 1 mm (f = 10…150 Hz)5 cycli in bedrijf 5 gn, amplitude = +/- 1 mm (f = 10…150 Hz)5 cycli niet in bedrijf
schokbestendigheid	10 gn voor in bedrijf 30 gn voor niet in werking

Verpakkingseenheden

Unit Type of Package 1	PCE
Number of Units in Package 1	1
Package 1 Height	2,100 cm
Package 1 Width	2,800 cm
Package 1 Length	4,800 cm
Package 1 Weight	33,000 g
Unit Type of Package 2	BB1
Number of Units in Package 2	10
Package 2 Height	3,000 cm
Package 2 Width	10,200 cm

Package 2 Length	12,500 cm
Package 2 Weight	364,000 g
Unit Type of Package 3	S02
Number of Units in Package 3	240
Package 3 Height	15,000 cm
Package 3 Width	30,000 cm
Package 3 Length	40,000 cm
Package 3 Weight	9,198 kg

Contractuële waarborg

Garantie	18 months

Environmental Data

Schneider Electric wil tegen 2050 de Net Zero-status hebben bereikt via partnerschappen in de toeleveringsketen, materialen met een lagere impact en circulariteit via onze doorlopende campagne "Use Better, Use Longer, Use Again" om de levensduur van producten en de recycleerbaarheid te verlengen.

Uitleg van Environmental Data >

Hoe evalueren we de duurzaamheid van producten? >

Milieuvoetafdruk

Koolstofvoetafdruk (kg CO2 eq.)	18
Milieurapportage	Milieuprofiel van het product

Use Better

Materialen en verpakking

Pakket met gerecycleerd karton	Ja
Verpakkingen zonder kunststof	Ja
RoHS-richtlijn EU	Pro-actieve naleving (product valt buiten juridisch toepassingsgebied RoHS EU)
REACh-regeling	REACh-verklaring
RoHS-verordening China	RoHS-verklaring China

Use Again

Herverpakken en herfabriceren

Circulariteitsprofiel	Informatie over einde levensduur
WEEE	Het product moet na specifieke afvalinzameling op de markten van de Europese Unie worden afgezet en mag nooit in vuilnisbakken belanden
Terugname	No

Dimensions Drawings

Dimensions

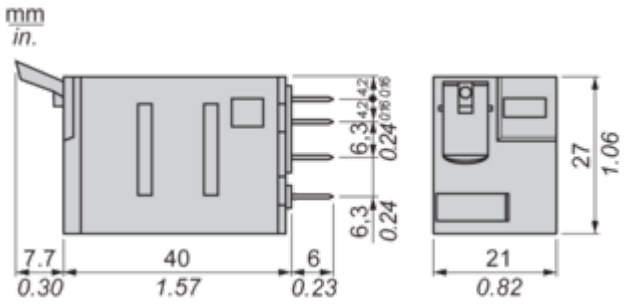

Pin Side View

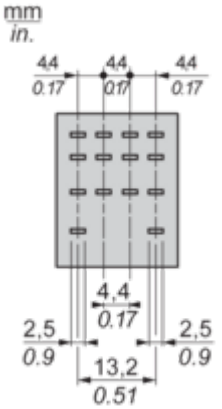

Connections and Schema

Wiring Diagram

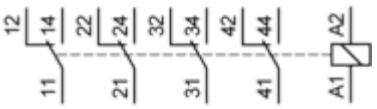

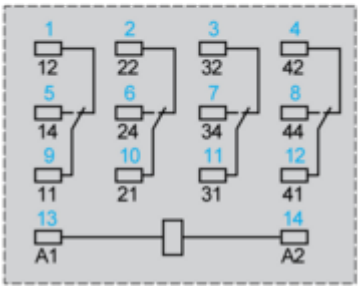

Symbols shown in blue correspond to Nema marking.

Performance Curves

Electrical Durability of Contacts

Durability (inductive load) = durability (resistive load) x reduction coefficient.
Resistive AC load

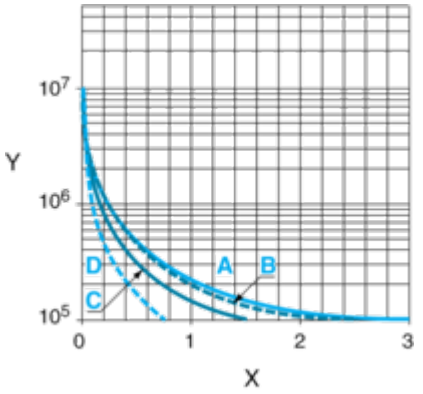

X Switching capacity (kVA)
Y Durability (Number of operating cycles)
A RXM2AB•••
B RXM3AB•••
C RXM4AB•••
D RXM4GB•••

Reduction coefficient for inductive AC load (depending on power factor cos ϕ)

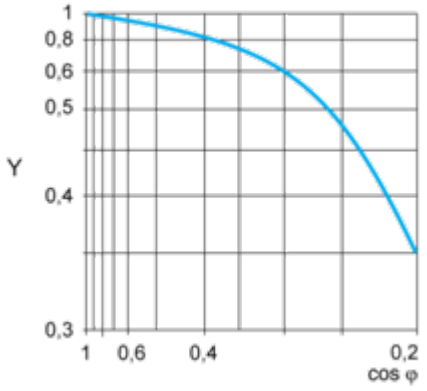

Y Reduction coefficient (A)

Maximum switching capacity on resistive DC load

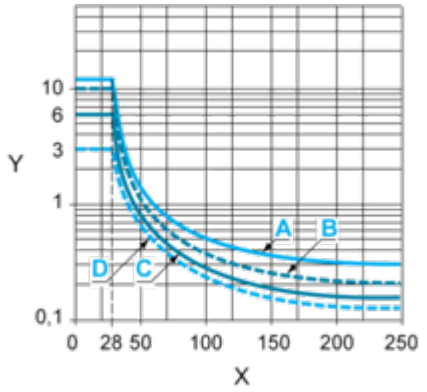

X Voltage DC
Y Current DC
A RXM2AB•••

B RXM3AB•••
C RXM4AB•••
D RXM4GB•••
Note : These are typical curves, actual durability depends on load, environment, duty cycle, etc.
For inductive load, to increase relay life cycles, please add a proper load protection circuit (eg: RC protection/Varistor/ free Wheeling diode -DC load only-).
For low level loads (below 10mA), we recommend to use RXM*GB series with bifurcated contacts relays instead.

AC Coil Voltage and Operating Temperature under continuous duty

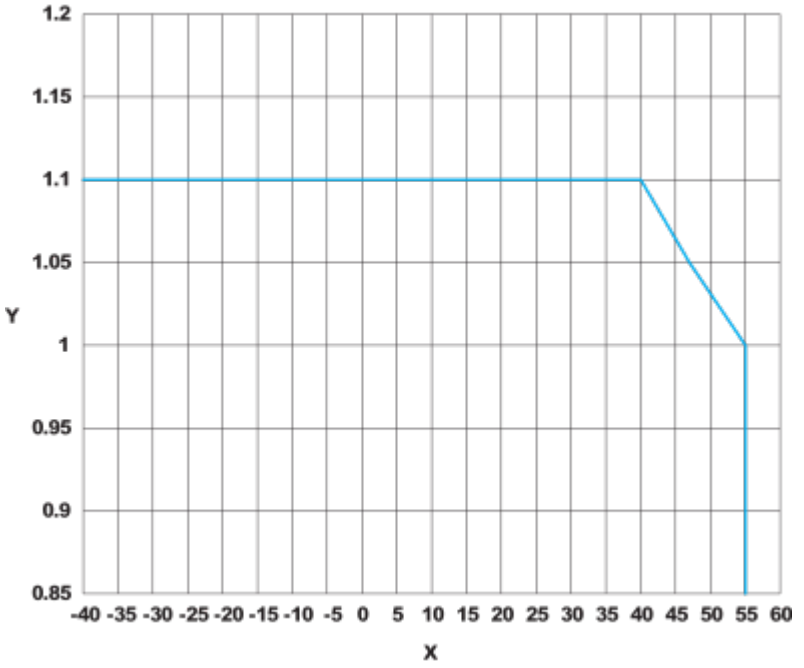

X : Operating temperature (°C)
Y : AC coil voltage (UC)

Technical Illustration

Dimensions

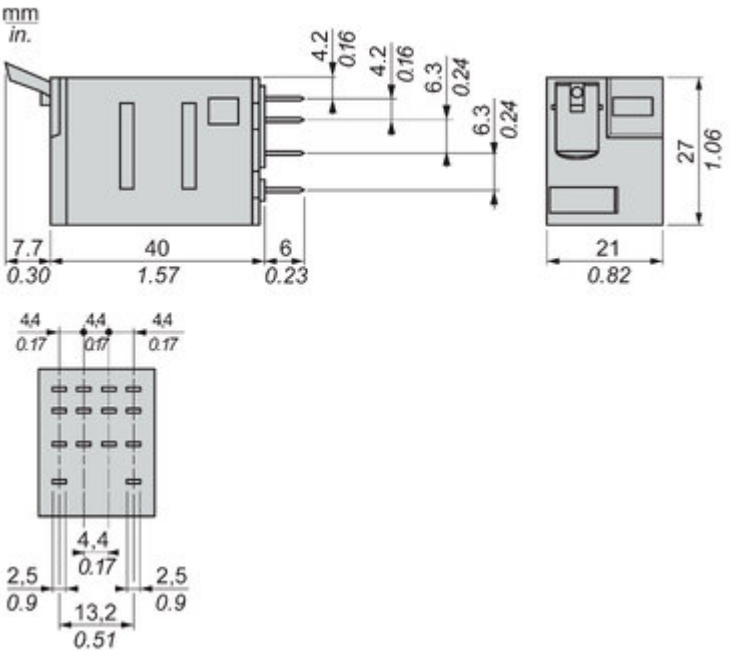

Image of product / Alternate images

Alternative

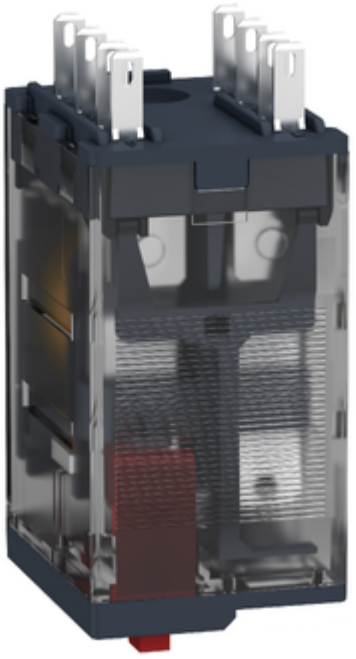

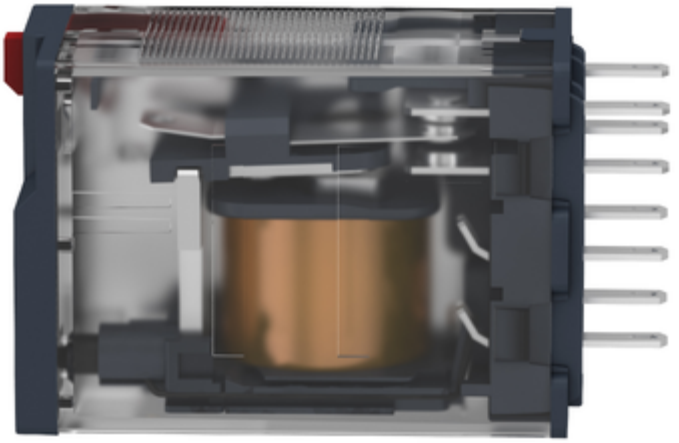

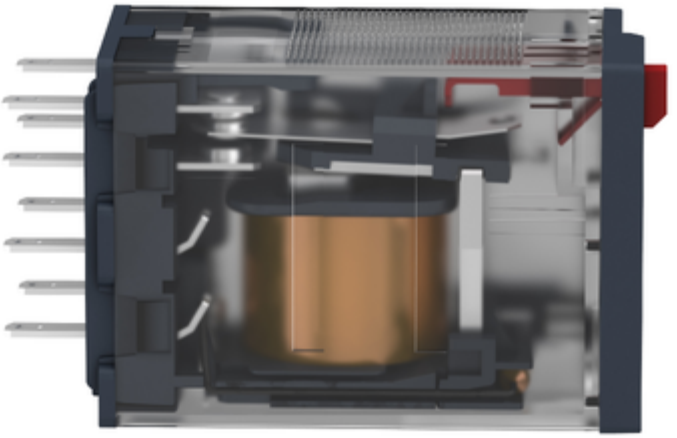

1
4
5
8
9
12
13
14