Productinformatieblad

Specificaties

Star-Delta tijdrelais - 0,05sec... 300sec - 24V DC / 24…240V AC - 1C/O

RE22R1QCMU

Hoofdkenmerken

productgamma	Harmony-timerrelais
discreet uitgangstype	Relais
type product of component	Modulaire tijdrelais
korte naam apparaat	RE22
nominale uitgangsstroom	8 A

Complementaire kenmerken

type en samenstelling contact	1 C/O tijdcontact, cadmiumvrij
type tijdvertraging	Star-delta
bereik tijdvertraging	10...100 s 3...30 s 0.1...1 s 0.3...3 s 0.05...0.5 s 1...10 s 30...300 s
type bediening	Draaiknop Diagnoseknop
[Us] nominale voedingsspanning	24 V DC 24...240 V AC 50/60 Hz
Afschakelinput spanning	<= 2,4 V
spanningsbereik	0.85...1.1 Us
voedingsfrequentie	50...60 Hz +/- 5 %
aansluitingen - klemmen	Schroefklemmen, 1 x 0.5...1 x 3.3 mm² (AWG 20...AWG 12) rigide zonder kabelhuls Schroefklemmen, 2 x 0.5...2 x 2.5 mm² (AWG 20...AWG 14) rigide zonder kabelhuls Schroefklemmen, 1 x 0.2...1 x 2.5 mm² (AWG 24...AWG 14) flexibel met kabelhuls Schroefklemmen, 2 x 0.2...2 x 1.5 mm² (AWG 24...AWG 16) flexibel met kabelhuls
aandraaimoment	0,6…1 N.m conform IEC 60947-1
materiaal behuizing	Zelf dovend
herhalingsnauwkeurigheid	+/-0,5% conform IEC 61812-1
temperatuurafwijking	+/- 0,05%/°C
spanningsverloop	+/- 0,2 %/V
instelling nauwkeurigheid tijdsvertraging	+/- 10 % of full scale bij 25 °C conform IEC 61812-1
Time delay type	Star-delta - Qc-Star-delta relay (1 CO output)
isolatieweerstand	100 MOhm bij 500 V DC conform IEC 60664-1
Hersteltijd	120 ms bij de-energisatie

Disclaimer: Deze documentatie is niet bedoeld als vervanging voor en mag niet worden gebruikt voor het bepalen van de geschiktheid of betrouwbaarheid van deze producten voor specifieke gebruikerstoepassingen

immuniteit voor micro-onderbrekingen	10 ms
energieverbruik in VA	35 VA bij 240 V AC
stroomverbruik in W	0,6 W bij 24 V DC
schakelcapaciteit in VA	2000 VA
minimale schakelstroom	10 mA bij 5 V DC
maximale schakelstroom	8 A
maximale schakelspanning	250 V AC
elektrische levensduur	100000 cycli, 8 A bij 250 V, AC-1 100000 cycli, 2 A bij 24 V, DC-1
mechanische levensduur	10000000 cycli
Toegekende stoothoudspanning	5 kV voor 1,2…50 µs conform IEC 60664-1
Vertraging bij inschakeling	100 ms
kruipweg	4 kV/3 conform IEC 60664-1
overspanningscategorie	III conforming to IEC 60664-1
veiligheid van de betrouwbaarheid data	MTTFd = 285.3 jaar B10d = 270000
montagepositie	Eender welke positie
montagesteun	35 mm DIN rail conform IEC 60715
status LED	Groen LED-achtergrondverlichting (stabiel) voor aanduiding schijfaanwijzer Geel LED (stabiel) voor outputrelais onder spanning Geel LED (snel knipperend) voor timing in uitvoering en uitgangsrelais uitgeschakeld Geel LED (traag knipperend) voor timing bezig en uitgangsrelais van stroom voorzien
functie beschikbaar	Qc-Star-delta relay (1 CO output)-1 C/O
breedte	22,5 mm
gewicht product	0,08 kg
type bediening	Met testknop
Aantal functies	1

Omgeving

doorslagvastheid	2,5 kV voor 1 mA/1 minuut bij 50 Hz tussen relais-output en voeding met basisisolatie conform IEC 61812-1
normen	UL 508 IEC 61812-1
richtlijnen	2004/108/EG - Elektromagnetische compatibiliteit 2006/95/EG - laagspanningsrichtlijn
productcertificeringen	GL CE CCC EAC UL CSA RCM
omgevingstemperatuur bij werking	-20…60 °C
omgevingstemperatuur bij opslag	-40…70 °C
IP-beschermingsgraad	IP40 behuizing: conforming to IEC 60529 IP50 voorkant: conforming to IEC 60529 IP20 aansluitklemmen: conforming to IEC 60529
vervuilingsgraad	3 conform IEC 60664-1

trillingsweerstand	20 m/s² (f= 10…150 Hz) conforming to IEC 60068-2-6
schokbestendigheid	15 gn niet in werking voor 11 ms conform IEC 60068-2-27 5 gn in bedrijf voor 11 ms conform IEC 60068-2-27
relatieve vochtigheid	95 % bij 25…55 °C
elektromagnetische compatibiliteit	Fast transients immunity test - test level: 1 kV niveau 3 (capacitieve verbindingsclip) conforming to IEC 61000-4-4 Immuniteitstest overspanning - test level: 1 kV niveau 3 (differentieelmodus) conforming to IEC 61000-4-5 Immuniteitstest overspanning - test level: 2 kV niveau 3 (gewone modus) conforming to IEC 61000-4-5 Elektrostatische ontlading - test level: 6 kV niveau 3 (contactontlading) conforming to IEC 61000-4-2 Elektrostatische ontlading - test level: 8 kV niveau 3 (luchtontlading) conforming to IEC 61000-4-2 Radiofrequent elektromagnetisch veld immuniteitstest - test level: 10 V/m niveau 3 (80 MHz...1 GHz) conforming to IEC 61000-4-3 Geleidende RF verstoringen - test level: 10 V niveau 3 (0.15...80 MHz) conforming to IEC 61000-4-6 Immunity to conducted disturbances - test level: 2 kV niveau 3 (direct contact) conforming to IEC 61000-4-4 Bestand tegen micro-onderbrekingen en spanningsverlies - test level: 30 % (500 ms) conforming to IEC 61000-4-11 Bestand tegen micro-onderbrekingen en spanningsverlies - test level: 100 % (20 ms) conforming to IEC 61000-4-11

Verpakkingseenheden

Unit Type of Package 1	PCE
Number of Units in Package 1	1
Package 1 Height	2,5 cm
Package 1 Width	8,4 cm
Package 1 Length	9,5 cm
Package 1 Weight	90,0 g
Unit Type of Package 2	S02
Number of Units in Package 2	40
Package 2 Height	15,0 cm
Package 2 Width	30,0 cm
Package 2 Length	40,0 cm
Package 2 Weight	4,14 kg
Unit Type of Package 3	P06
Number of Units in Package 3	640
Package 3 Height	80,0 cm
Package 3 Width	80,0 cm
Package 3 Length	60,0 cm
Package 3 Weight	73,38 kg

Contractuële waarborg

Garantie	18 maanden

Environmental Data

Schneider Electric wil tegen 2050 de Net Zero-status hebben bereikt via partnerschappen in de toeleveringsketen, materialen met een lagere impact en circulariteit via onze doorlopende campagne "Use Better, Use Longer, Use Again" om de levensduur van producten en de recycleerbaarheid te verlengen.

Uitleg van Environmental Data >

Hoe evalueren we de duurzaamheid van producten? >

Milieuvoetafdruk

Koolstofvoetafdruk (kg CO2 eq.)	43
Milieurapportage	Milieuprofiel van het product

Use Better

Materialen en verpakking

Pakket met gerecycleerd karton	Ja
Verpakkingen zonder kunststof	Ja
RoHS-richtlijn EU	Pro-actieve naleving (product valt buiten juridisch toepassingsgebied RoHS EU)
SCIP-nummer	7bdc2711-0ad2-427c-8ece-532c5e9f09d7
REACh-regeling	REACh-verklaring
RoHS-verordening China	RoHS-verklaring China

Use Again

Herverpakken en herfabriceren

Circulariteitsprofiel	Informatie over einde levensduur
Terugname	No

Dimensions Drawings

Dimensions

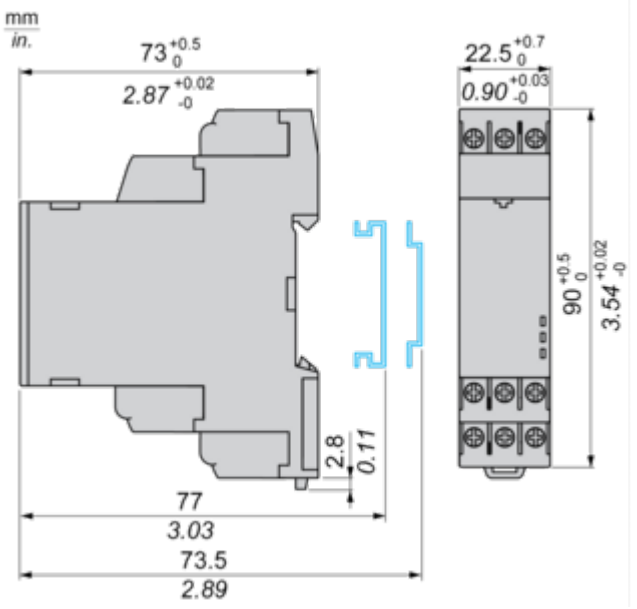

Connections and Schema

Wiring Diagram

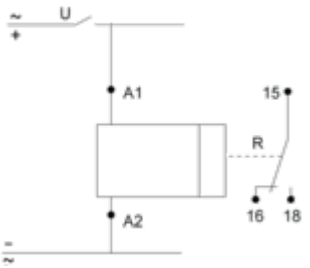

Technical Description

Function Qc: Star-Delta Relay (1 CO)

Description

On energisation of power supply, the output R initializes at its initial state such that energizes STAR CONTACTOR + MAIN CONTACTOR and the timing T starts (STAR connection time duration starts).At the end of the timing period T, the output R closes such that deenergizes STAR CONTACTOR and deenergizes the power supply causes t transition time starts.At the end of the transition time, the output R reverts to its initial state such that energizes DELTA CONTACTOR.

Function: 1 Output

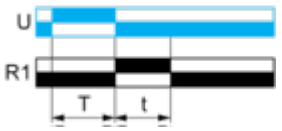

t : 50 ms

Legend

Relay de-energised

Relay energised

Output open

Output closed

U -	Supply
T -	Timing period
t -	Delay to switch ON Delta contact output
R1 -	Star-Delta contact output

Technical Illustration

Dimensions

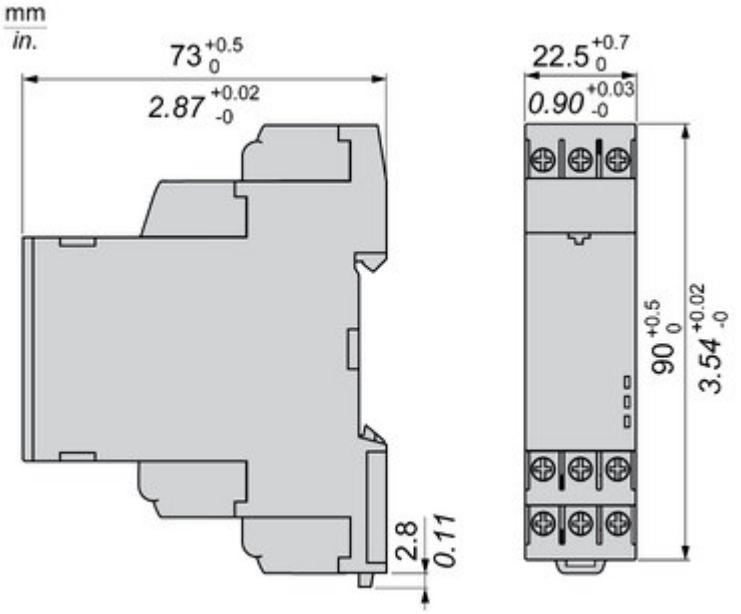

Offer Marketing Illustration

Product benefits / Features

Offer Marketing Illustration

Product benefits / Features

Image of product / Alternate images

Alternative

18
16
A2

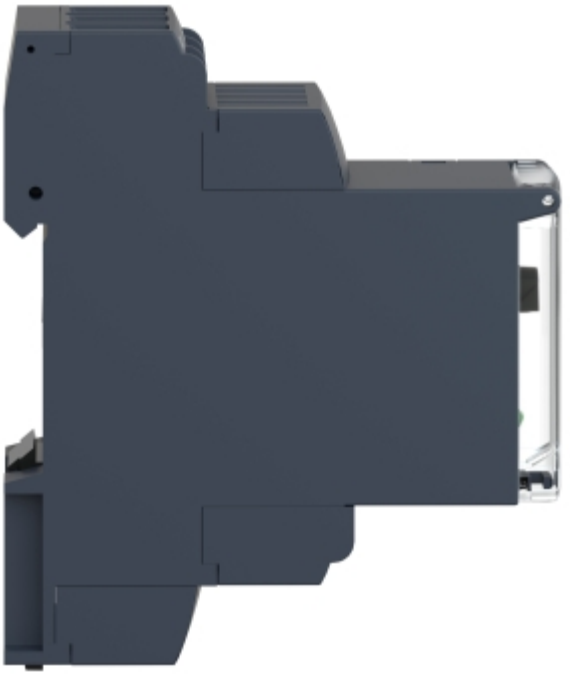

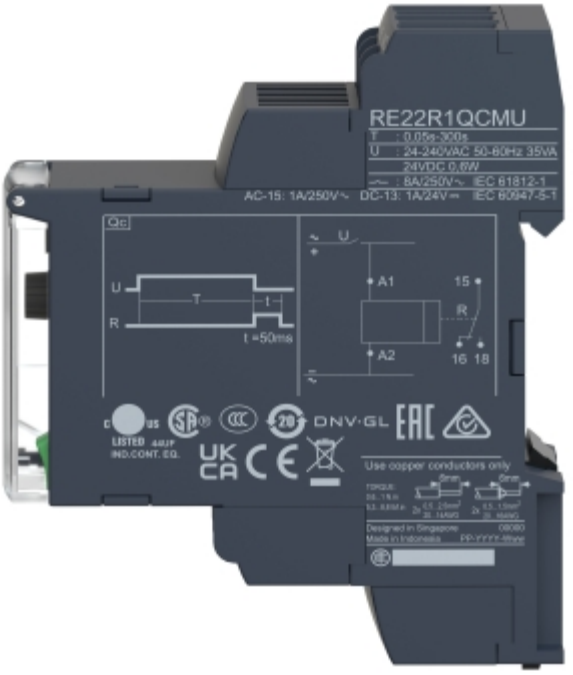
RE22R1QCMU
T : 0.05s-300s
U : 24-240VAC 50-60Hz 35VA
24VDC 0.6W
8A/250V~ IEC 61812-1
AC-15: 1A/250V~ DC-13: 1A/24V⎓ IEC 60947-5-1
U
T
t
R
t =50ms
A1
A2
15
R
16 18
LISTED
IND.CONT. EQ.
DNV·GL
Use copper conductors only
Designed in Singapore
Made in Indonesia