TeSys D-omkeercontactor - 3P(3 NO) - AC-3 - <= 440 V 40 A - 48 V AC spoel

LC2D40AE7

Hoofdkenmerken

gamma	TeSys Tesys deca
productnaam	TeSys D Tesys deca
type product of component	Omkeercontactor
korte naam apparaat	LC2D
toepassing contactor	Resistieve belasting Motorsturing
gebruikscategorie	AC-3 AC-1 AC-3e
presentatie product	Voorgemonteerd met omkeerstroomrail
beschrijving polen	3P
samenstelling vermogenspoolcontact	3 NO
[Ue] nominale bedrijfspanning	Vermogenskring: <= 690 V AC 25...400 Hz Vermogenskring: <= 300 V DC
Ie toegekende bedrijfstroom	40 A (at <60 °C) at <= 440 V AC AC-3 for vermogenskring 60 A (at <60 °C) at <= 440 V AC AC-1 for vermogenskring 40 A (at <60 °C) at <= 440 V AC AC-3e for vermogenskring
motorvermogen kW	11 kW at 220...230 V AC 50...60 Hz 18,5 kW at 380...400 V AC 50...60 Hz 22 kW at 415 V AC 50...60 Hz 22 kW at 440 V AC 50...60 Hz 22 kW at 500 V AC 50...60 Hz 30 kW at 660...690 V AC 50...60 Hz
motorvermogen PK (UL / CSA)	5 pk at 230/240 V AC 60 Hz for 1 fase motors 10 pk at 230/240 V AC 60 Hz for 3 fases motors 30 pk at 575/600 V AC 60 Hz for 3 fases motors 10 pk at 200/208 V AC 60 Hz for 3 fases motors 3 pk at 115 V AC 60 Hz for 1 fase motors 30 pk at 460/480 V AC 60 Hz for 3 fases motors
type stuurkring	AC bij 50/60 Hz
[Uc] spanning stuurkring	48 V AC 50/60 Hz
hulpcontacten beschikbaar op elke contactor	1 NO + 1 NC
[Uimp] nominale stoothoudspanning	6 kV conform IEC 60947
overspanningscategorie	III
[Ith] conventionele thermische stroom in vrije lucht	10 A (at 60 °C) for signalisatiekring 60 A (at 60 °C) for vermogenskring
Irms nominale maakcapaciteit	140 A AC for signalisatiekring conforming to IEC 60947-5-1 250 A DC for signalisatiekring conforming to IEC 60947-5-1 800 A at 440 V for vermogenskring conforming to IEC 60947

Disclaimer: Deze documentatie is niet bedoeld als vervanging voor en mag niet worden gebruikt voor het bepalen van de geschiktheid of betrouwbaarheid van deze producten voor specifieke gebruikerstoepassingen

nominaal uitschakelvermogen	800 A at 440 V for vermogenskring conforming to IEC 60947
[Icw] nominale korte-duurpiekstroom	72 A 40 °C - 10 min for vermogenskring 165 A 40 °C - 1 min for vermogenskring 320 A 40 °C - 10 s for vermogenskring 720 A 40 °C - 1 s for vermogenskring 100 A - 1 s for signalisatiekring 120 A - 500 ms for signalisatiekring 140 A - 100 ms for signalisatiekring
geassocieerde zekeringwaarde	10 A gG for signalisatiekring conforming to IEC 60947-5-1 80 A gG at <= 690 V coordination type 1 for vermogenskring 80 A gG at <= 690 V coordination type 2 for vermogenskring
gemiddelde impedantie	1,5 mOhm - Ith 60 A 50 Hz for vermogenskring
[Ui] nominale isolatiespanning	Vermogenskring: 690 V conform IEC 60947-4-1 Vermogenskring: 600 V CSA gecertificeerd Vermogenskring: 600 V UL gecertificeerd Signalisatiekring: 690 V conform IEC 60947-1 Signalisatiekring: 600 V CSA gecertificeerd Signalisatiekring: 600 V UL gecertificeerd
elektrische levensduur	1,5 Miljoen schakelingen 40 A AC-3 bij Ue <= 440 V 1,4 Miljoen schakelingen 60 A AC-1 bij Ue <= 440 V 1,5 Miljoen schakelingen 40 A AC-3e bij Ue <= 440 V
vermogensdissipatie per pool	2,4 W AC-3 5,4 W AC-1 2,4 W AC-3e
Voordeksel	Met
type vergrendeling	Mechanisch
montagesteun	Plaat Rail
normen	CSA C22.2 Nr 14 EN 60947-4-1 EN 60947-5-1 IEC 60947-4-1 IEC 60947-5-1 UL 508 IEC 60335-1
productcertificeringen	UL CSA RINA GOST CCC DNV LROS (Lloyds register of shipping) GL BV UKCA
aansluitingen - klemmen	Stuurkring: schroefklem aansluitingen 1 kabel(s) 1…4 mm²flexibel zonder Stuurkring: schroefklem aansluitingen 2 kabel(s) 1…4 mm²flexibel zonder Stuurkring: schroefklem aansluitingen 1 kabel(s) 1…4 mm²flexibel met Stuurkring: schroefklem aansluitingen 2 kabel(s) 1…2,5 mm²flexibel met Stuurkring: schroefklem aansluitingen 1 kabel(s) 1…4 mm²rigide Stuurkring: schroefklem aansluitingen 2 kabel(s) 1…4 mm²rigide Vermogenskring: EverLink BTR schroefconnectoren 1 kabel(s) 1…35 mm²flexibel zonder Vermogenskring: EverLink BTR schroefconnectoren 2 kabel(s) 1…25 mm²flexibel zonder Vermogenskring: EverLink BTR schroefconnectoren 1 kabel(s) 1…35 mm²flexibel met Vermogenskring: EverLink BTR schroefconnectoren 2 kabel(s) 1…25 mm²flexibel met Vermogenskring: EverLink BTR schroefconnectoren 1 kabel(s) 1…35 mm²rigide Vermogenskring: EverLink BTR schroefconnectoren 2 kabel(s) 1…25 mm²rigide

aandraaimoment	Stuurkring: 1,7 N.m - op schroefklem aansluitingen - met schroevendraaier plat Ø 6 mm Stuurkring: 1,7 N.m - op schroefklem aansluitingen - met schroevendraaier Philips No 2 Vermogenskring: 8 N.m - op EverLink BTR schroefconnectoren - kabel 25…35 mm² zeshoekig schroefkop 4 mm Vermogenskring: 5 N.m - op EverLink BTR schroefconnectoren - kabel 1…25 mm² zeshoekig schroefkop 4 mm Stuurkring: 1,7 N.m - op schroefklem aansluitingen - met schroevendraaier pozidriv Nr. 2 Vermogenskring: 2,5 N.m - op schroefklem aansluitingen - met schroevendraaier pozidriv Nr. 2
werkingstijd	4...19 ms openen 12...26 ms sluiten
niveau van veiligheid van de betrouwbaarheid	B10d = 1369863 cycli contactor met nominale belasting conform EN/ISO 13849-1 B10d = 20000000 cycli contactor met mechanische belasting conform EN/ISO 13849-1
mechanische levensduur	6 Miljoen schakelingen
Maximale bedrijfssnelheid	3600 cyc/u bij <60 °C

Complementaire kenmerken

spoeltechnologie	Zonder ingebouwde suppressormodule
spanningslimieten controlecircuit	0.3...0.6 Uc (-40…70 °C):uitval AC 50/60 Hz 0.8...1.1 Uc (-40…60 °C):operationeel AC 50 Hz 0.85...1.1 Uc (-40…60 °C):operationeel AC 60 Hz 1...1.1 Uc (60…70 °C):operationeel AC 50/60 Hz
inschakelstroom in VA	140 VA 60 Hz cos phi 0,75 (at 20 °C) 160 VA 50 Hz cos phi 0,75 (at 20 °C)
hold-in stroomverbruik in VA	13 VA 60 Hz cos phi 0,3 (at 20 °C) 15 VA 50 Hz cos phi 0,3 (at 20 °C)
warmteafvoer	4…5 W bij 50/60 Hz
type hulpcontacten	type mechanisch gekoppeld 1 NO + 1 NC conform IEC 60947-5-1 type spiegelcontact 1 NC conform IEC 60947-4-1
frequentie signaalcircuit	25...400 Hz
minimale schakelstroom	5 mA for signalisatiekring
minimale schakelspanning	17 V for signalisatiekring
niet-overlappingstijd	1,5 ms bij de-energisatie tussen NC en NO contact 1,5 ms bij energisatie tussen NC en NO contact
isolatieweerstand	> 10 MOhm for signalisatiekring

Omgeving

IP-beschermingsgraad	IP20 voorkant conform IEC 60529
klimatologische bestendigheid	conform IACS E10 conform IEC 60947-1 Bijlage Q categorie D
beschermende behandeling	TH conform IEC 60068-2-30
vervuilingsgraad	3
omgevingstemperatuur voor werking	-40…60 °C 60…70 °C met deklassering
omgevingstemperatuur bij opslag	-60…80 °C
bedrijfshoogte	0...3000 m
vuurbestendigheid	850 °C conform IEC 60695-2-1
vlamvertraging	V1 conform UL 94

mechanische stevigheid	Trillingen contactor open: 2 Gn. 5...300 Hz Trillingen contactor gesloten: 4 Gn. 5...300 Hz Schokken contactor open: 10 Gn gedurende 11 ms Schokken contactor gesloten: 15 Gn gedurende 11 ms
hoogte	122 mm
breedte	119 mm
diepte	120 mm
gewicht product	1,87 kg

Verpakkingseenheden

Unit Type of Package 1	PCE
Number of Units in Package 1	1
Package 1 Height	14,000 cm
Package 1 Width	16,200 cm
Package 1 Length	19,800 cm
Package 1 Weight	2,073 kg
Unit Type of Package 2	S03
Number of Units in Package 2	4
Package 2 Height	30,000 cm
Package 2 Width	30,000 cm
Package 2 Length	40,000 cm
Package 2 Weight	8,782 kg

Contractuële waarborg

Garantie	18 months

Environmental Data

Schneider Electric wil tegen 2050 de Net Zero-status hebben bereikt via partnerschappen in de toeleveringsketen, materialen met een lagere impact en circulariteit via onze doorlopende campagne "Use Better, Use Longer, Use Again" om de levensduur van producten en de recycleerbaarheid te verlengen.

Uitleg van Environmental Data >

Hoe evalueren we de duurzaamheid van producten? >

Milieuvoetafdruk

Koolstofvoetafdruk (kg CO2 eq.)	101
Milieurapportage	Milieuprofiel van het product

Use Better

Materialen en verpakking

Pakket met gerecycleerd karton	Ja
Verpakkingen zonder kunststof	Ja
RoHS-richtlijn EU	Conform
REACh-regeling	REACh-verklaring
RoHS-verordening China	RoHS-verklaring China
PVC-vrij	Ja

Use Again

Herverpakken en herfabriceren

Circulariteitsprofiel	Informatie over einde levensduur
WEEE	Het product moet na specifieke afvalinzameling op de markten van de Europese Unie worden afgezet en mag nooit in vuilnisbakken belanden
Terugname	No

Dimensions Drawings

Dimensions

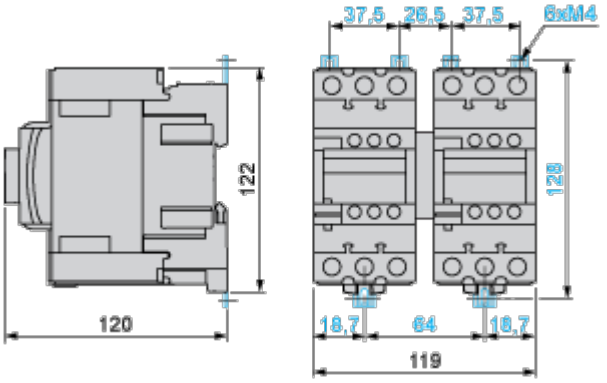

Connections and Schema
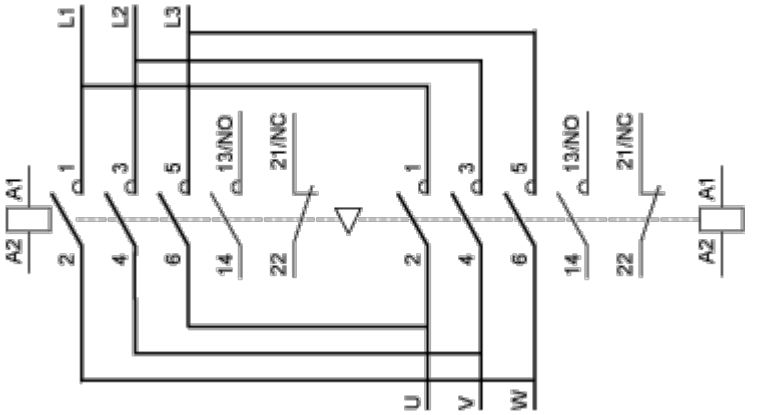
Wiring