Productinformatieblad

Specificaties

P6 Basic 12" ATOM 2 Cores Win10 24Vdc M2 128GB std endurance 4GB RAM

HMIP6A6B0NA0DNAN00

Hoofdkenmerken

productgamma	Harmony P6
type product of component	Modular box PC Aanraakscherm paneel
besturingssysteem	Windows 10 IoT Enterprise 64 bitmeertalig
softwarepakket	Node-RED preinstalled looptijd (on configured offer) AVEVA system platform installateur (on configured offer) EcoStruxure secure connect (license to be purchased seperately) Stratus EverRun (exchange partner) (license to be purchased seperately) Trellix (license to be purchased seperately)
video controller type	Intel UHD Graphics voor 10e generatie

Complementaire kenmerken

Afmetingen van het scherm	12.1 inch
aspectverhouding	4.3
displaytype	LED
resolutie display	4096 x 2304
kleur display	16 miljoen kleuren
pixelresolutie	1280 x 800
levensduur achtergrondverlichting	50.000 uren at 25 °C
aantal plaatsen	1 slot(s) for optionele interface
[Us] nominale voedingsspanning	12...24 V DC voeding
voedingsspanningsgrenzen	9…36 V
stroomverbruik in W	57 W
inschakelstroom	30 A
koelingstype	Zonder ventilator
montage apparaat	Montage op paneel VESA mounting
afmetingen uitsnijding	301,5 (+ 1/- 0) x 227,5 (+ 1/- 0) mm
breedte	315 mm
diepte	67 mm
hoogte	241 mm
gewicht product	4,1 kg

Omgeving

Disclaimer: Deze documentatie is niet bedoeld als vervanging voor en mag niet worden gebruikt voor het bepalen van de geschiktheid of betrouwbaarheid van deze producten voor specifieke gebruikerstoepassingen

normen	EN/IEC 61000-4-2 IEC 61000-4-4 FCC Part 15 UL 61010-2-201
productcertificaten	CE CULus CSA UL 61010-2-201 RCM UKCA
IP-beschermingsgraad	IP20 conforming to IEC 61131-2 IP66f IP67f
NEMA beschermingsgraad	NEMA 4X/13
omgevingstemperatuur voor werking	0…55 °C paneel zijkant
omgevingsluchttemperatuur voor opslag	-20…60 °C
relatieve vochtigheid	10…90 % voor niet-condenserend
vervuilingsgraad	2
bedrijfshoogte	2000 m
trillingsweerstand	9,8 m/s² (f = 9…150 Hz) - M.2 SSD - conform IEC 61131-2
schokbestendigheid	147 m/s² X, Y, Z richtingen voor 3 keer
elektromagnetische compatibiliteit	Elektrostatische ontlading immuniteitstest 6 kV contactontlading conform IEC 61000-4-2 level 3
displayresolutie	1024 x 768 bij 60 Hz
geïntegreerd type aansluiting	Display port met 1 DP op onder DP++ Ethernet met 2 RJ45 10 BASE-T/100 BASE-TX/1000 BASE-T, overdrachtssnelheid: 10/100/1000 Mbps op onder IEEE 1588 ondersteund COM serial link met 2 plug SUB-D 9 RS232C/RS422/RS485, overdrachtssnelheid: 2400...115200 bps op onder niet geïsoleerd USB 3.1 port met 2 USB type A, overdrachtssnelheid: 5 Gbit/s op onder USB 3.0 poort met 1 USB type C, overdrachtssnelheid: 5 Gbit/s op onder TPM (Trusted Platform Module versie 2) voor cyberbeveiliging - hardwarecodering TPM-module standaard op motherboard
processornaam	Intel Atom x6425E 2.0 GHz turbo boost at 3.0 GHz

Verpakkingseenheden

Unit Type of Package 1	PCE
Number of Units in Package 1	1
Package 1 Height	14,732 cm
Package 1 Width	45,720 cm
Package 1 Length	54,102 cm
Package 1 Weight	7,208 kg

Contractuële waarborg

Garantie	18 maanden

Environmental Data

Schneider Electric wil tegen 2050 de Net Zero-status hebben bereikt via partnerschappen in de toeleveringsketen, materialen met een lagere impact en circulariteit via onze doorlopende campagne "Use Better, Use Longer, Use Again" om de levensduur van producten en de recycleerbaarheid te verlengen.

Uitleg van Environmental Data >

Hoe evalueren we de duurzaamheid van producten? >

Milieuvoetafdruk

Koolstofvoetafdruk (kg CO2 eq.)	1
Milieurapportage	Milieuprofiel van het product

Use Better

Materialen en verpakking

Pakket met gerecycleerd karton	Nee
Verpakkingen zonder kunststof	Nee
RoHS-richtlijn EU	Pro-actieve naleving (product valt buiten juridisch toepassingsgebied RoHS EU)
SCIP-nummer	3e485f57-089b-461f-87ef-eb75768c4245
REACh-regeling	REACh-verklaring
RoHS-verordening China	RoHS-verklaring China

Use Again

Herverpakken en herfabriceren

Circulariteitsprofiel	Informatie over einde levensduur
WEEE	Het product moet na specifieke afvalinzameling op de markten van de Europese Unie worden afgezet en mag nooit in vuilnisbakken belanden
Terugname	No

Dimensions Drawings

Dimensions

12-inch Advanced Model

External Dimensions

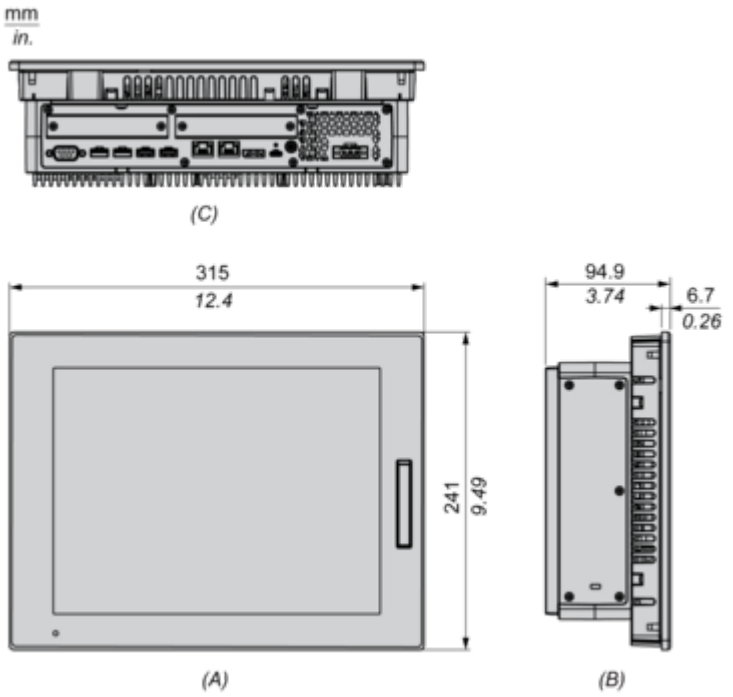

(A) : Front
(B) : Left
(C) : Bottom

External Dimensions with PCI/PCIe Slots and FAN kit

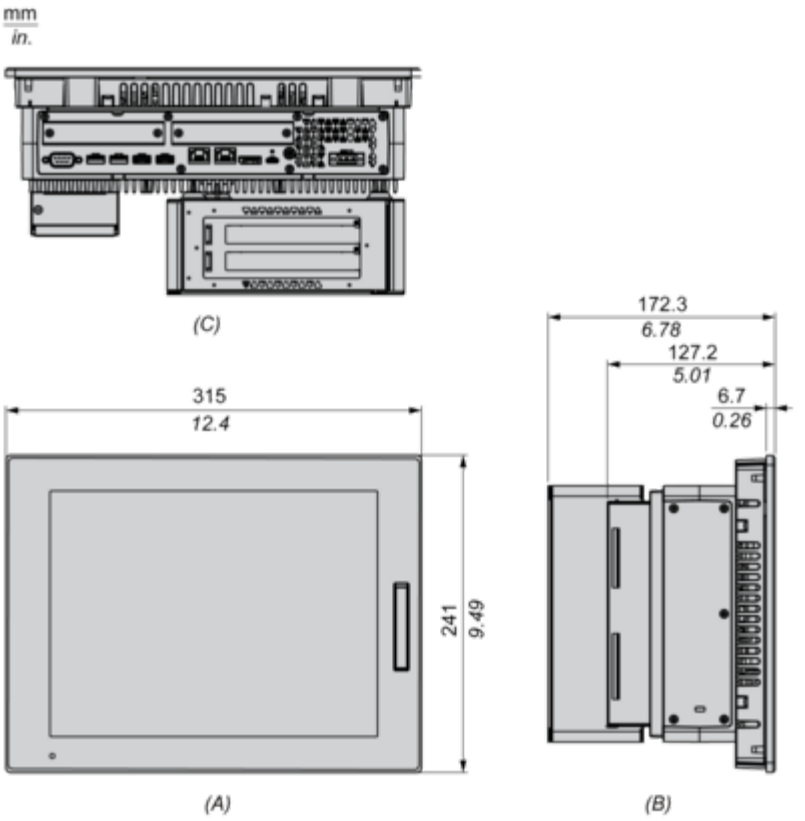

(A) : Front
(B) : Left
(C) : Bottom

12-inch Standard Model

External Dimensions

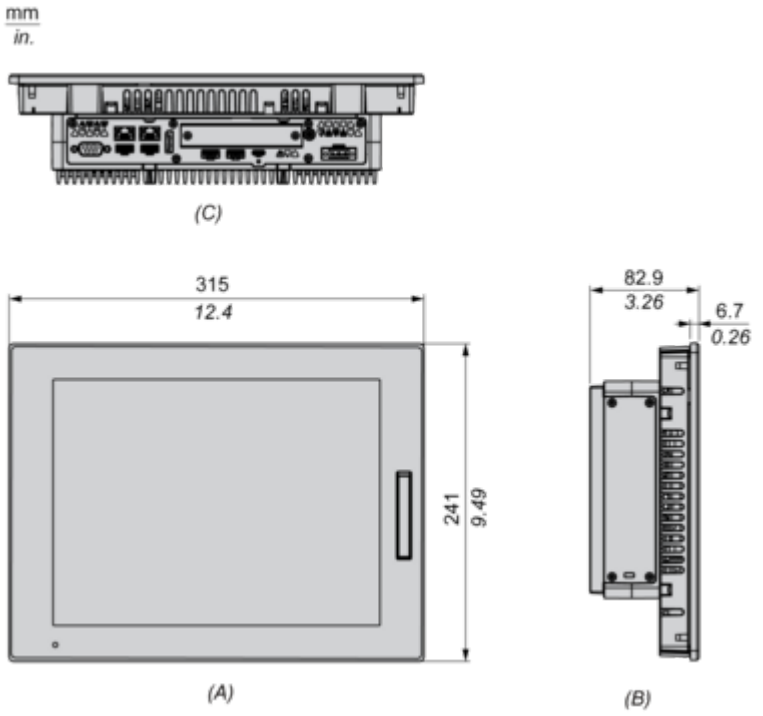

(A) : Front
(B) : Left
(C) : Bottom

Dimensions

12-inch Basic Model

External Dimensions

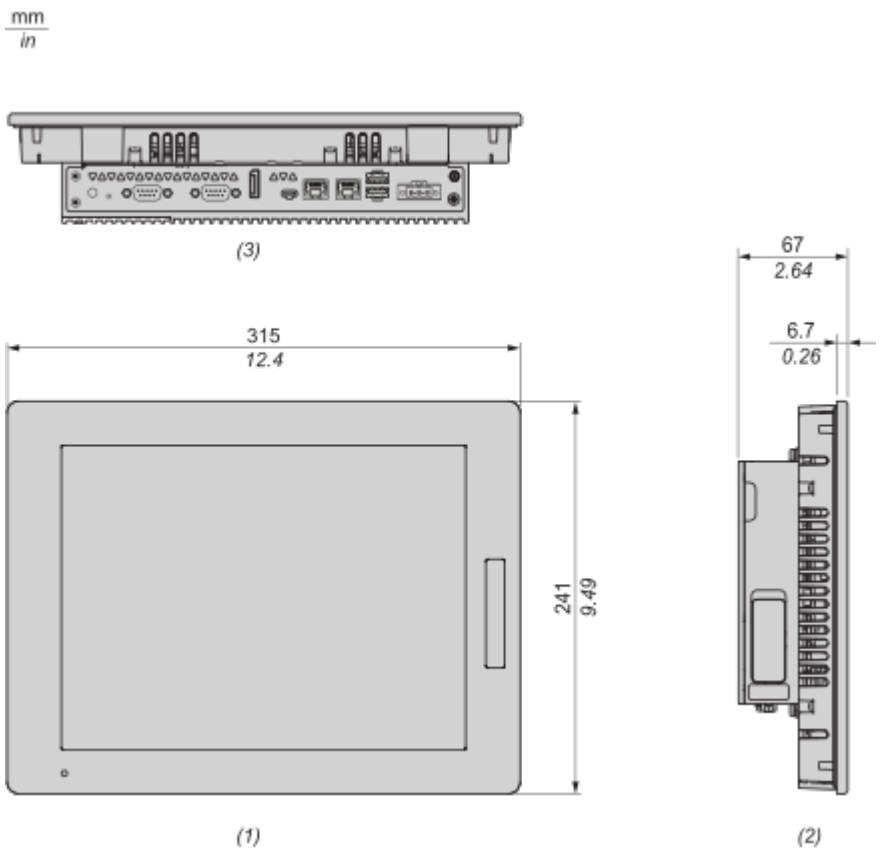

(1) : Front
(2) : Left
(3) : Bottom

Mounting and Clearance

Mounting

Panel Cut Dimensions

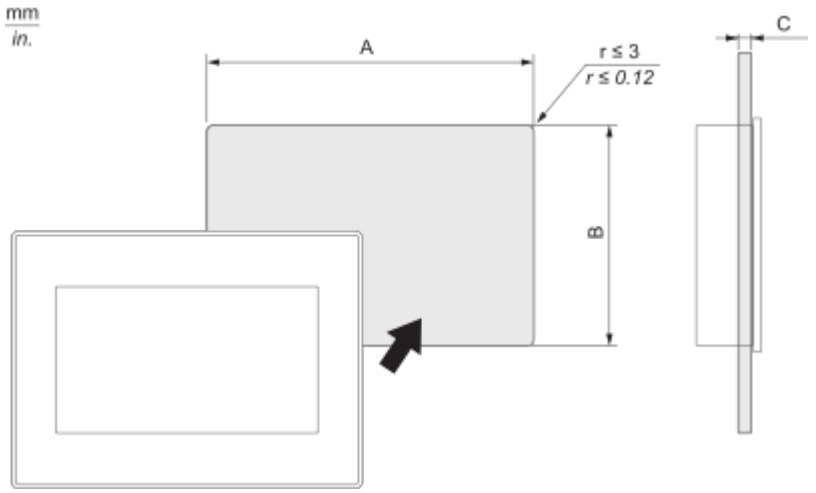

A		B		C	
mm	in.	mm	in.	mm	in.
301.5 (+1/-0)	11.87 (+0.04/-0)	227.5 (+1/-0)	8.96 (+0.04/-0)	1.6...5	0.06...0.2

Mounting Angle

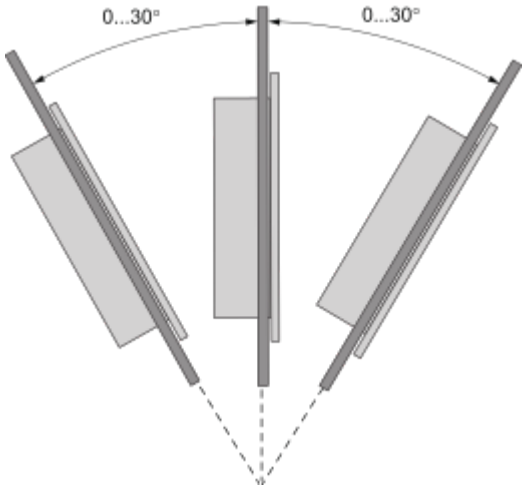

When installing this product in a slanted position, the product face should not incline more that 30°.

Clearance

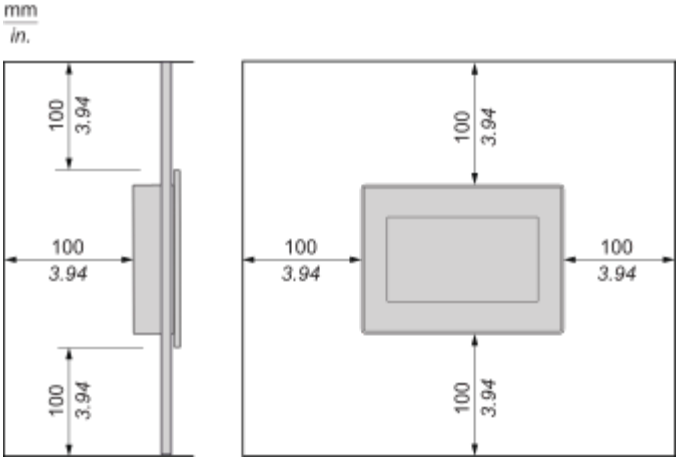
mm
in.
100
3.94
100
3.94
100
3.94
100
3.94
100
3.94
100
3.94
100
3.94