Productinformatieblad

Specificaties

plat scherm, Harmony iPC, 15inch breed display, multi-touch, voor modulaire box pc

HMIDM7521

Niet meer leverbaar sinds: 27 dec. 2024

Wordt stopgezet

Hoofdkenmerken

productgamma	Harmony iPC
type product of component	Vlak scherm
type aansluitklem	Aanraakscherm
montage apparaat	Inbouw
compatibiliteit product	Box PC

Complementaire kenmerken

gezichtshoek horiz x vertic	150 x 140°
contrastverhouding	500:1
pixelresolutie	1366 x 768
touchscreen resolutie	4096 x 4096
displayresolutie	1366 x 768 pixels WHD FWXGA
Afmetingen van het scherm	15.6 inch
aspectverhouding	16:9
displaytype	Kleur TFT lcd LED
kleur display	16777216 kleuren
luminantie	300 cd/m²
levensduur achtergrondverlichting	50.000 uren bij 25 °C
aanraakpaneel	Multi-touch projected capactive technology (PCT)
functie beschikbaar	Werken met water op het scherm
[Us] nominale voedingsspanning	24 V DC voeding 100...240 V AC voeding
voedingsspanningsgrenzen	18…36 V
inschakelstroom	8,9 A
stroomverbruik in W	54,5 W (Box PC HMIBMP) 49,5 W (Box PC HMIBMU)
lokale signalering	Status LED
diepte	Kast : 28 mm 7 mm
hoogte	269 mm
breedte	419,7 mm

Disclaimer: Deze documentatie is niet bedoeld als vervanging voor en mag niet worden gebruikt voor het bepalen van de geschiktheid of betrouwbaarheid van deze producten voor specifieke gebruikerstoepassingen

gewicht product	4,3 kg

Omgeving

normen	Klasse I afdeling 2 CSA C22.2 Nr 213 CSA C22.2 Nr. 142 UL 6110-2-201 Klasse I afdeling 2 ANSI/ISA 12-12-01
productcertificaten	IEC-Ex C-Tick EAC Marine GL Bridge ATEX CE
IP-beschermingsgraad	IP66
NEMA beschermingsgraad	NEMA 4X
vervuilingsgraad	2
omgevingsluchttemperatuur voor opslag	-30…70 °C
relatieve vochtigheid	10…95 % niet-condenserend
omgevingstemperatuur voor werking	0…55 °C
bedrijfshoogte	2000 m
trillingsweerstand	1 gn (f = 5…500 Hz) HDD 2 gn (f = 5…500 Hz) SSD 2 gn (f = 5…500 Hz) Cfast kaart

Verpakkingseenheden

Unit Type of Package 1	PCE
Number of Units in Package 1	1
Package 1 Height	2,8 cm
Package 1 Width	26,9 cm
Package 1 Length	42,0 cm
Package 1 Weight	4,3 kg

Contractuële waarborg

Garantie	18 maanden

Environmental Data

Schneider Electric wil tegen 2050 de Net Zero-status hebben bereikt via partnerschappen in de toeleveringsketen, materialen met een lagere impact en circulariteit via onze doorlopende campagne "Use Better, Use Longer, Use Again" om de levensduur van producten en de recycleerbaarheid te verlengen.

Uitleg van Environmental Data >

Hoe evalueren we de duurzaamheid van producten? >

Milieuvoetafdruk

Koolstofvoetafdruk (kg CO2 eq.)	851
Milieurapportage	Milieuprofiel van het product

Use Better

Materialen en verpakking

Pakket met gerecycleerd karton	Nee
Verpakkingen zonder kunststof	Nee
RoHS-richtlijn EU	Pro-actieve naleving (product valt buiten juridisch toepassingsgebied RoHS EU)
REACh-regeling	REACh-verklaring
RoHS-verordening China	RoHS-verklaring China

Use Again

Herverpakken en herfabriceren

Circulariteitsprofiel	Informatie over einde levensduur
WEEE	Het product moet na specifieke afvalinzameling op de markten van de Europese Unie worden afgezet en mag nooit in vuilnisbakken belanden
Terugname	No

Dimensions Drawings

Dimensions

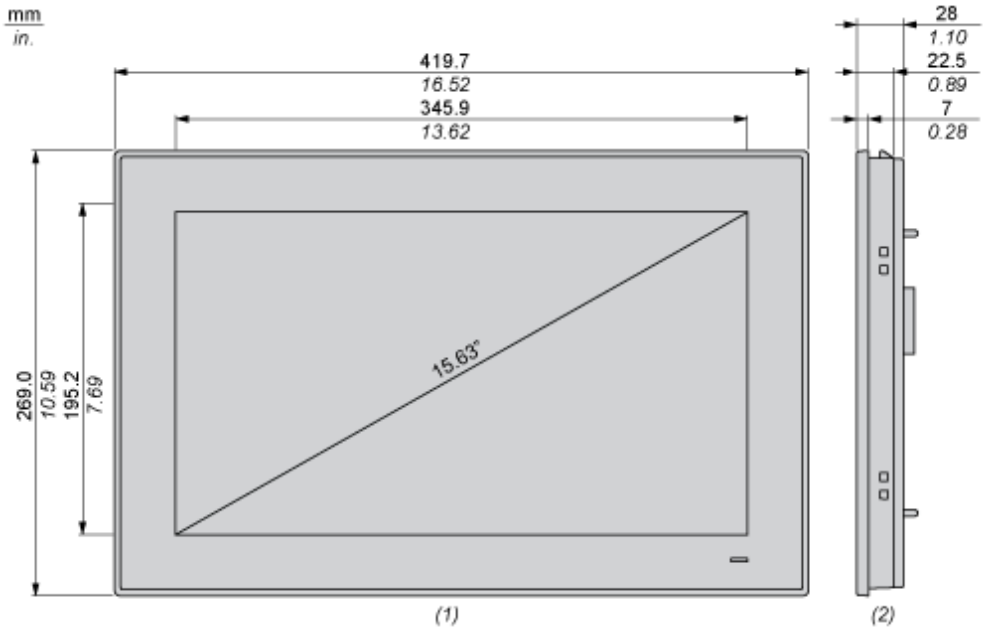

(1) Front view

(2) Right view

Mounting and Clearance

Spacing Requirements

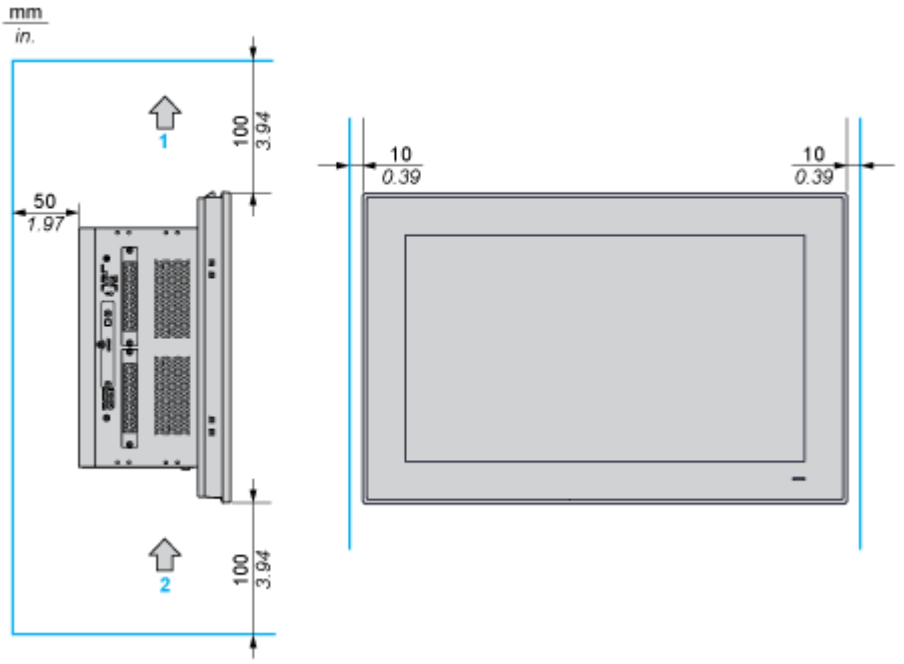

1 : Air out

2 : Air in

Mounting Orientation

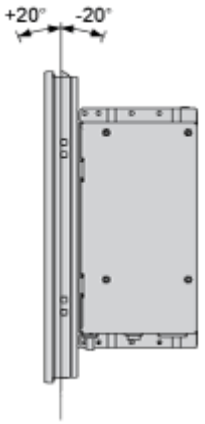

Panel Cut Dimensions

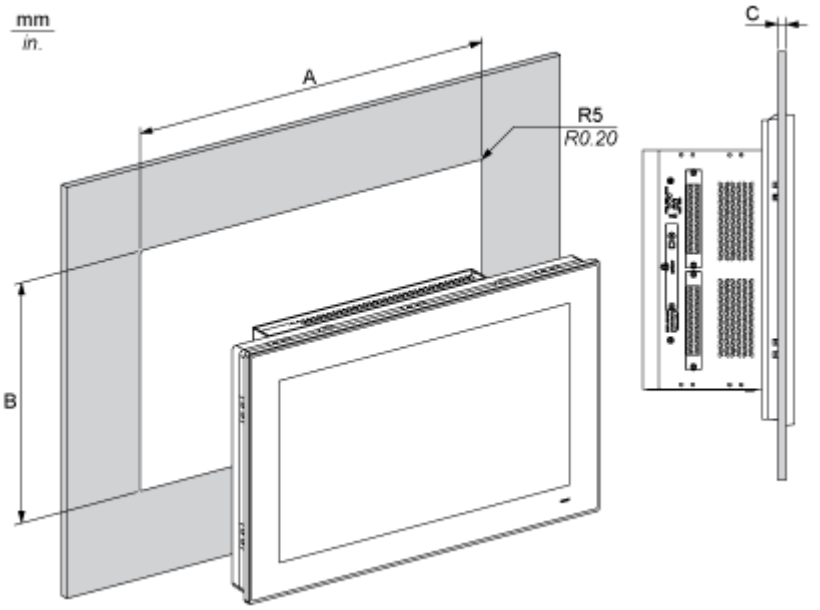

A		B		C		R	
mm	in.	mm	in.	mm	in.	mm	in.
412.4	16.24	261.7	10.30	2...6	0.08...0.23	5	0.20