Productinformatieblad

Specificaties

Discrete ingangsmodule, Modicon X80, 32x In, 48Vdc, Gehard

BMXDDI3203H

Hoofdkenmerken

productgamma	Modicon X80
type product of component	Discrete inputmodule
productspecifieke toepassing	Voor extreme omstandigheden
aantal discrete inputs	32
discreet inputtype	Geïsoleerd
ingangstype	Stroomkoelplaat (positieve logica)
discrete ingangsspanning	48 V DC, discrete inputlogica: positief
discrete ingangsstroom	2,3 mA

Complementaire kenmerken

inputcompatibiliteit	Met 2-dradige/3-dradige nabijheidssensoren conform IEC 61131-2 type 3
Voedingssensor	38...60V bij <60 °C 38...52.8 V bij <70 °C
spanningstoestand 1 gegarandeerd	: > 30 V
current state 1 guaranteed	>= 2 mA
spanningstoestand 0 gegarandeerd	<= 10 V
current state 0 guaranteed	<= 1.5 mA
ingangsimpedantie	20960 Ohm
isolatieweerstand	> 10 MOhm 500 V DC
vermogensdissipatie in W	6 W
DC typische responstijd	4 ms
DC maximale responsietijd	7 ms
parallelschakeling van uitgangen	Ja
typisch stroomverbruik	100 mA bij 3.3 V DC
betrouwbaarheid MTBF	2500000 H
type bescherming	1 externe zekering per kanaalgroep0,5 A snel doorbranden beveiliging omgekeerde polariteit
spanningsdetectiedrempel	< 24 V DC sensor fout > 36 V DC sensor OK
status LED	1 LED (groen) module in werking (RUN) 1 led per kanaal (groen) diagnostiek kanaal 1 LED (rood) modulefout (ERR) 1 LED (rood) I/O-module
gewicht product	0,138 kg

Disclaimer: Deze documentatie is niet bedoeld als vervanging voor en mag niet worden gebruikt voor het bepalen van de geschiktheid of betrouwbaarheid van deze producten voor specifieke gebruikerstoepassingen

Omgeving

IP-beschermingsgraad	IP20
richtlijnen	2014/35/EU - laagspanningsrichtlijn 2014/30/EU - elektromagnetische compatibiliteit
milieu-eigenschappen	Gasbestendig klasse Gx Gasbestendig class 3C4 Dust resistant class 3S4 Zandbestendig class 3S4 Zoutbestendig niveau 2 Schimmelbestendig class 3B2 Sporenbestendig class 3B2
doorslagvastheid	1500 V AC bij 50/60 Hz 1 minuut, primair/secundair 1500 V AC bij 50/60 Hz 1 minuut, tussen groep kanalen
trillingsweerstand	3 gn
schokbestendigheid	30 gn
omgevingstemperatuur bij opslag	-40…85 °C
omgevingstemperatuur bij werking	-25…70 °C
relatieve vochtigheid	5…95 % bij -25…70 °C zonder condensatie
beschermende behandeling	Conforme coating
bedrijfshoogte	0...2000 m 2000...5000 m met verliesfactor

Verpakkingseenheden

Unit Type of Package 1	PCE
Number of Units in Package 1	1
Package 1 Height	5,4 cm
Package 1 Width	18,0 cm
Package 1 Length	26,0 cm
Package 1 Weight	320,0 g
Unit Type of Package 2	S03
Number of Units in Package 2	10
Package 2 Height	30 cm
Package 2 Width	30 cm
Package 2 Length	40 cm
Package 2 Weight	3,854 kg

Contractuële waarborg

Garantie	18 months

Environmental Data

Schneider Electric wil tegen 2050 de Net Zero-status hebben bereikt via partnerschappen in de toeleveringsketen, materialen met een lagere impact en circulariteit via onze doorlopende campagne "Use Better, Use Longer, Use Again" om de levensduur van producten en de recycleerbaarheid te verlengen.

Uitleg van Environmental Data >

Hoe evalueren we de duurzaamheid van producten? >

Milieuvoetafdruk

Koolstofvoetafdruk (kg CO2 eq.)	33
Milieurapportage	Milieuprofiel van het product

Use Better

Materialen en verpakking

Pakket met gerecycleerd karton	Ja
Verpakkingen zonder kunststof	Ja
RoHS-richtlijn EU	Pro-actieve naleving (product valt buiten juridisch toepassingsgebied RoHS EU)
SCIP-nummer	43b0fbab-d94b-43e8-be0a-0b39cadd288b
RoHS-verordening China	RoHS-verklaring China

Use Again

Herverpakken en herfabriceren

Circulariteitsprofiel	Informatie over einde levensduur
WEEE	Het product moet na specifieke afvalinzameling op de markten van de Europese Unie worden afgezet en mag nooit in vuilnisbakken belanden
Terugname	No

Dimensions Drawings

Modules Mounted on Racks

Dimensions

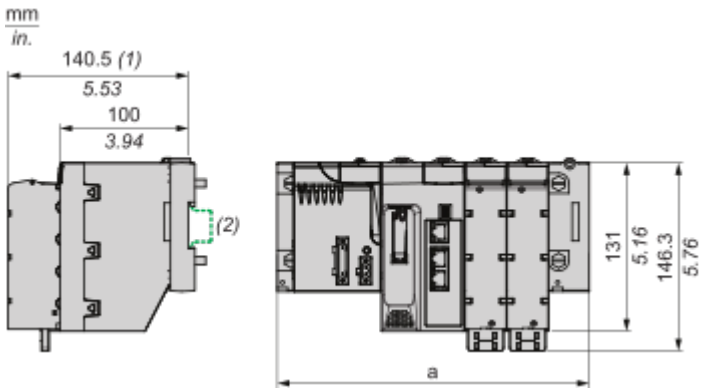

(1) With removable terminal block (cage, screw or spring).
(2) On AM1 ED rail: 35 mm wide, 15 mm deep.

Rack references	a in mm	a in in.
BMXXBP0400 and BMXXBP0400H	242.4	9.54
BMXXBP0600 and BMXXBP0600H	307.6	12.11
BMXXBP0800 and BMXXBP0800H	372.8	14.68
BMXXBP1200and BMXXBP1200H	503.2	19.81
BMEXBP0400 and BMEXBP0400H	242.4	9.54
BMEXBP0800 and BMEXBP0800H	372.8	14.68
BMEXBP1200 and BMEXBP1200H	503.2	19.81
BMEXBP0602 and BMEXBP0602H	375.8	14.8
BMEXBP1002 and BMEXBP1002H	506.2	19.93

Connections and Schema

Connecting the Module

Input Circuit Diagram

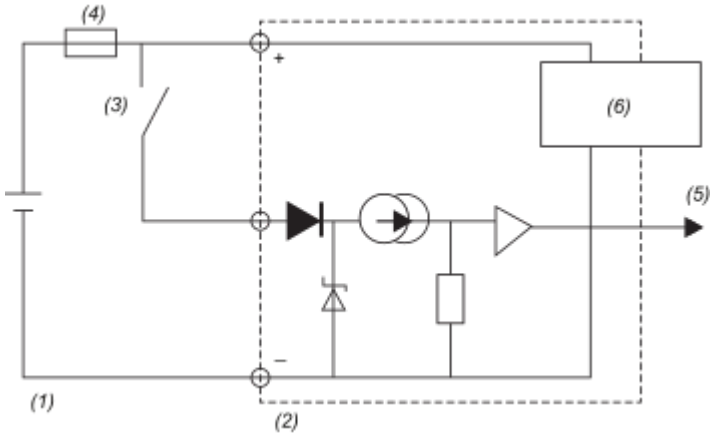

(1) Entry
(2) Module
(3) Sensor
(4) Fuse
(5) Input % I(0...n)
(6) Sensor supply and voltage monitoring

Module Connection

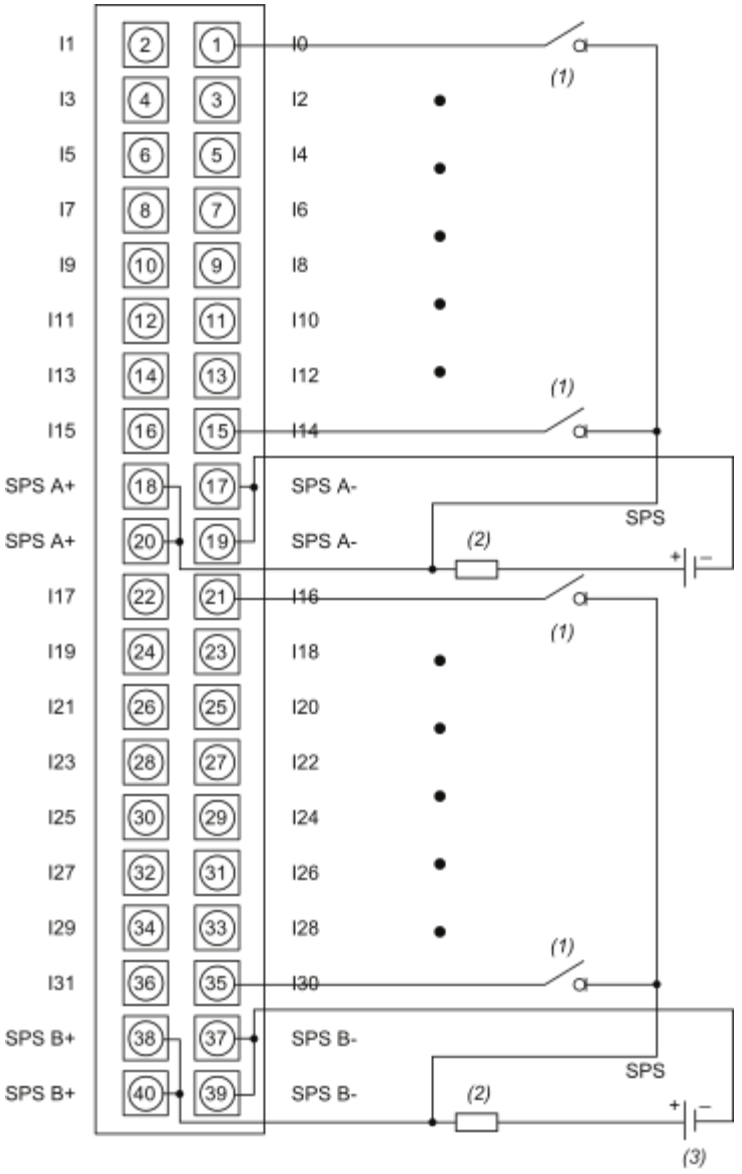

(1) Sensor
(2) Fuse : fast-blow fuse of 0.5A
(3) 48 VDC
SPS: Sensor power supply