Productinformatieblad

Specificaties

Discrete ingangsmodule, Modicon X80, 32x In, 24Vdc, 40pin

BMXDDI3202K

Hoofdkenmerken

productgamma	Modicon X80
type product of component	Discrete inputmodule
aantal discrete inputs	32
discreet inputtype	Geïsoleerd
ingangstype	Stroomkoelplaat (positieve logica)
discrete ingangsspanning	24 V DC, discrete inputlogica: positief
discrete ingangsstroom	2,5 mA

Complementaire kenmerken

inputcompatibiliteit	Met 2-dradige/3-dradige nabijheidssensoren conform IEC 60947-5-2 Met 2-dradige/3-dradige nabijheidssensoren conform IEC 61131-2 Type 1
Voedingssensor	19...30 V
current state 1 guaranteed	>= 2 mA
current state 0 guaranteed	<= 0.5 mA
ingangsimpedantie	9600 Ohm
isolatieweerstand	> 10 MOhm 500 V DC
vermogensdissipatie in W	3,9 W
DC typische responstijd	4 ms
DC maximale responsietijd	7 ms
parallelschakeling van ingangen	Nee
typisch stroomverbruik	121 mA bij 3.3 V DC
betrouwbaarheid MTBF	905000 H
type bescherming	1 externe zekering per kanaalgroep0,5 A snel doorbranden beveiliging omgekeerde polariteit
spanningsdetectiedrempel	< 14 V DC sensor fout > 18 V DC sensor OK
status LED	1 LED (groen) module in werking (RUN) 1 led per kanaal (groen) diagnostiek kanaal 1 LED (rood) modulefout (ERR) 1 LED (rood) I/O-module
gewicht product	0,112 kg

Omgeving

IP-beschermingsgraad	IP20

Disclaimer: Deze documentatie is niet bedoeld als vervanging voor en mag niet worden gebruikt voor het bepalen van de geschiktheid of betrouwbaarheid van deze producten voor specifieke gebruikerstoepassingen

richtlijnen	2014/35/EU - laagspanningsrichtlijn 2014/30/EU - elektromagnetische compatibiliteit
doorslagvastheid	1500 V AC bij 50/60 Hz 1 minuut, primair/secundair 500 V DC 1 minuut, tussen groep kanalen
trillingsweerstand	3 gn
schokbestendigheid	30 gn
omgevingstemperatuur bij opslag	-40…85 °C
omgevingstemperatuur bij werking	0…60 °C
relatieve vochtigheid	5…95 % bij 55 °C zonder condensatie
bedrijfshoogte	0...2000 m 2000...5000 m met verliesfactor

Verpakkingseenheden

Unit Type of Package 1	PCE
Number of Units in Package 1	1
Package 1 Height	5,200 cm
Package 1 Width	11,000 cm
Package 1 Length	11,500 cm
Package 1 Weight	143,000 g
Unit Type of Package 2	S02
Number of Units in Package 2	15
Package 2 Height	15,000 cm
Package 2 Width	30,000 cm
Package 2 Length	40,000 cm
Package 2 Weight	2,486 kg

Contractuële waarborg

Garantie	18 months

Environmental Data

Schneider Electric wil tegen 2050 de Net Zero-status hebben bereikt via partnerschappen in de toeleveringsketen, materialen met een lagere impact en circulariteit via onze doorlopende campagne "Use Better, Use Longer, Use Again" om de levensduur van producten en de recycleerbaarheid te verlengen.

Uitleg van Environmental Data >

Hoe evalueren we de duurzaamheid van producten? >

Milieuvoetafdruk

Koolstofvoetafdruk (kg CO2 eq.)	41
Milieurapportage	Milieuprofiel van het product

Use Better

Materialen en verpakking

Pakket met gerecycleerd karton	Ja
Verpakkingen zonder kunststof	Ja
RoHS-richtlijn EU	Pro-actieve naleving (product valt buiten juridisch toepassingsgebied RoHS EU)
SCIP-nummer	Ff2a0a17-800d-4c82-9983-c10cf1a6b7a2
RoHS-verordening China	RoHS-verklaring China

Use Again

Herverpakken en herfabriceren

Circulariteitsprofiel	Informatie over einde levensduur
WEEE	Het product moet na specifieke afvalinzameling op de markten van de Europese Unie worden afgezet en mag nooit in vuilnisbakken belanden
Terugname	No

Dimensions Drawings

Modules Mounted on Racks

Dimensions

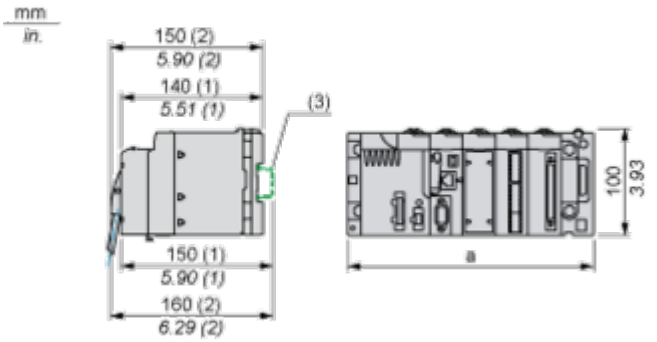

(1) With removable terminal block (cage, screw or spring).
(2) With FCN connector.
(3) On AM1 ED rail: 35 mm wide, 15 mm deep. Only possible with BMXXBP0400/0400H/0600/0600H/0800/0800H rack.

Rack references	a in mm	a in in.
BMXXBP0400 and BMXXBP0400H	242.4	09.54
BMXXBP0600 and BMXXBP0600H	307.6	12.11
BMXXBP0800 and BMXXBP0800H	372.8	14.68
BMXXBP1200 and BMXXBP1200H	503.2	19.81

Connections and Schema

Connecting the Module

Input Circuit Diagram

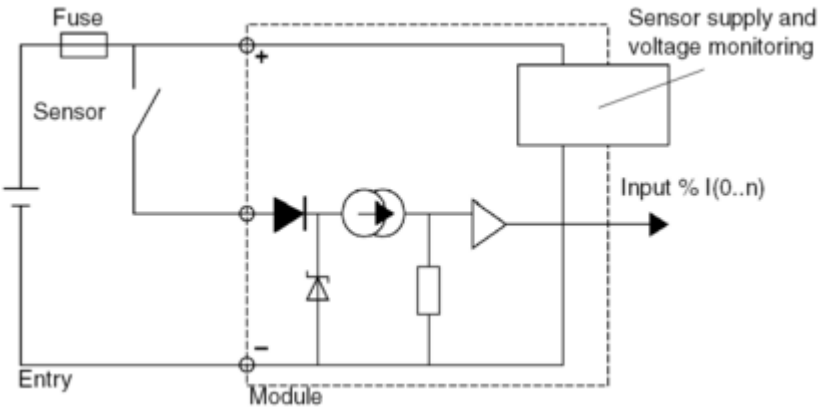

Module Connection

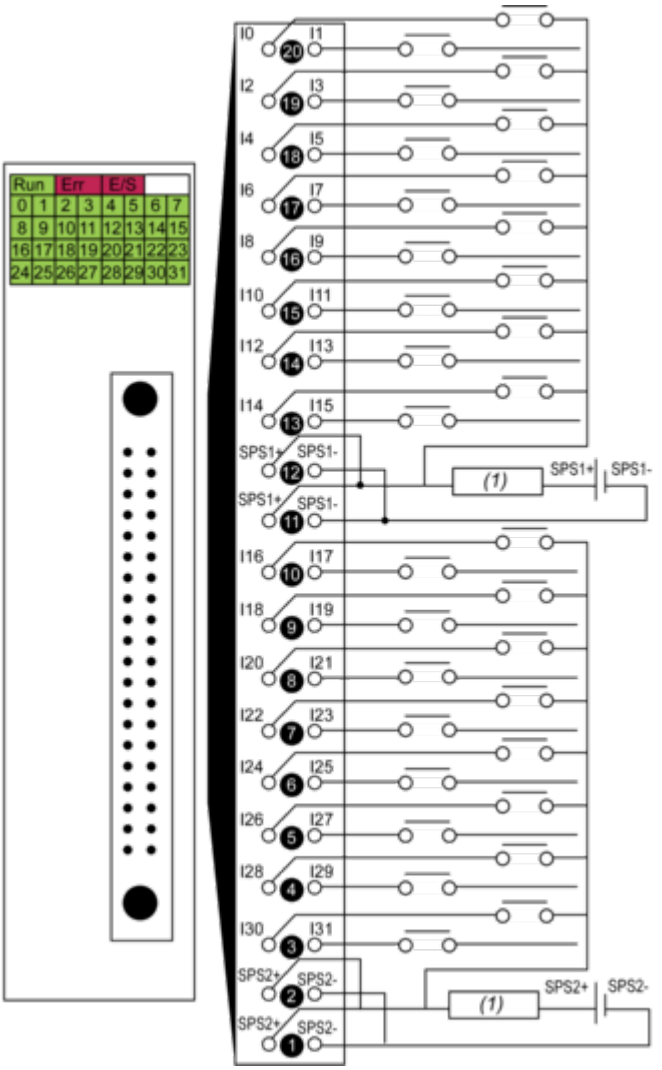

(1) fuse: fast blow fuse of 0.5 A for each 16-channel group

power supply 24 VDC
SPS sensor power supply