Productinformatieblad

Specificaties

Altivar ATS480 Softstarter, 170 A, 208...690V AC, stuurspanning 110...230V AC

ATS480C17Y

Hoofdkenmerken

productgamma	Altivar Soft starter ATS480
type product of component	Soft starter
bestemming product	Asynchrone motoren
productspecifieke toepassing	Processen en infrastructuren
korte naam apparaat	ATS480
aantal fasen in netwerk	3 fases
gebruikscategorie	AC-3A AC-53A
Ue voedingsspanning	208...690 V - 15...10 %
voedingsfrequentie	50...60 Hz - 20...20 %
Ie toegekende bedrijfstroom	Normale werking: 170,0 A (bij <40 °C)
nominale stroom voor zware toepassingen	140,0 A at 40 °C voor heavy duty
koppelwaarde	Waar
IP-beschermingsgraad	IP00
motorvermogen kW	45,0 kW bij 230 V op de voedingslijn van de motor normale werking 37,0 kW bij 230 V op de voedingslijn van de motor heavy duty 90,0 kW bij 400 V op de voedingslijn van de motor normale werking 75,0 kW bij 400 V op de voedingslijn van de motor heavy duty 90,0 kW bij 440 V op de voedingslijn van de motor normale werking 75,0 kW bij 440 V op de voedingslijn van de motor heavy duty 110,0 kW bij 500 V op de voedingslijn van de motor normale werking 90,0 kW bij 500 V op de voedingslijn van de motor heavy duty 110,0 kW bij 525 V op de voedingslijn van de motor normale werking 90,0 kW bij 525 V op de voedingslijn van de motor heavy duty 132,0 kW bij 660 V op de voedingslijn van de motor normale werking 110,0 kW bij 660 V op de voedingslijn van de motor heavy duty 160,0 kW bij 690 V op de voedingslijn van de motor normale werking 110,0 kW bij 690 V op de voedingslijn van de motor heavy duty 90,0 kW bij 230 V op de delta-terminals van de motor normale werking 75,0 kW bij 230 V op de delta-terminals van de motor heavy duty 132,0 kW bij 400 V op de delta-terminals van de motor normale werking 110,0 kW bij 400 V op de delta-terminals van de motor heavy duty
motorvermogen pk	50,0 pk bij 208 V normale werking 40,0 pk bij 208 V heavy duty 60,0 pk bij 230 V normale werking 50,0 pk bij 230 V heavy duty 125,0 pk bij 460 V normale werking 100,0 pk bij 460 V heavy duty 150,0 pk bij 575 V normale werking 125,0 pk bij 575 V heavy duty
optiekaart	Communicatiemodule voor Profibus DP V1 Communicatiemodule voor Modbus TCP/EtherNet/IP Communicatiemodule voor CANopen doorlussen Communicatiemodule voor CANopen SUB-D Communicatiemodule voor CANopen open stijl

Disclaimer: Deze documentatie is niet bedoeld als vervanging voor en mag niet worden gebruikt voor het bepalen van de geschiktheid of betrouwbaarheid van deze producten voor specifieke gebruikerstoepassingen

Complementaire kenmerken

aansluiting apparaat	Op de voedingslijn van de motor Op de delta-terminals van de motor
[Us] spanning stuurkring	110...230 V AC 50/60 Hz - 15...10 %
schijnbaar vermogen	0,09 kVA
Geïntegreerde beveiliging tegen motoroverbelasting	Waar
thermische beveiligingsklasse motor	Klasse 10E
type bescherming	Fase-uitval: lijn Geïntegreerde thermische beveiliging: motor Thermische beveiliging: starter Stroomoverbelasting: motor Onderbelasting: motor Te lange starttijd, vergrendelde rotor: motor Faseverlies motor: motor Lijnvoeding faseverlies: lijn Lijnvoeding faseverlies: motor Thermische beveiliging: motor
stroombegrenzing %In (maximaal 5 x Ie)	150…700 %
[In] Rated current pwr loss specifctn	170,0 A
Vermogensverlies statische stroom onafhankelijk	25,0 W
Vermogensverlies per apparaat, afhankelijk van stroom	459,0 W
normen	IEC 60947-4-2 UL 60947-4-2 IEC 60664-1
productcertificeringen	CE cULus CCC UKCA RCM EAC DNV ABS BV CCS
markering	CE CCC UKCA EAC RCM CULus
[Uc] spanning stuurkring	24 V DC
aantal discrete inputs	4
discreet inputtype	(STOP) logische inputs, 3500 Ohm (UITVOEREN) logische inputs, 3500 Ohm (DI3) programmeerbaar als logische ingang, 3500 Ohm (DI4) programmeerbaar als logische ingang, 3500 Ohm
inputcompatibiliteit	STOP: discrete input niveau 1 PLC conform IEC 61131-2 UITVOEREN: discrete input niveau 1 PLC conform IEC 61131-2 DI3: discrete input niveau 1 PLC conform IEC 61131-2 DI4: discrete input niveau 1 PLC conform IEC 61131-2
discrete inputlogica	Programmeerbare digitale ingang bij Status 0: < 5 V
relaisuitgang nummer	3
relaisuitgang type	Relais outputs R1A 1 NO Relais outputs R1B 1 NO Relais outputs RIC NO/NC programmeerbaar
minimale schakelstroom	100 mA bij 12 V DC voor relais outputs

maximale schakelstroom	Relais outputs 2 A bij 250 V AC Relais outputs 2 A bij 30 V DC Relais outputs
aantal discrete outputs	2
discreet uitgangstype	(DQ1) programmeerbare digitale uitgang <= 30 V (DQ2) programmeerbare digitale uitgang <= 30 V
toegangscontrolesysteem	Open collector niveau 1 PLC conform IEC 65A-68
aantal analoge ingangen	1
analoog ingangstype	AI1/PTC PTC/Pt 100 temperatuursonde PTC2 PTC/Pt 100 temperatuursonde PTC3 PTC/Pt 100 temperatuursonde
aantal analoge uitgangen	1
analoog outputtype	Huidige output AQ1: 0...20 mA of 0...10 V, impedantie <500 Ohm
protocol communicatiepoort	Seriële modbus
type connector	1 RJ45
datacommunicatieverbinding	Serieel
fysieke interface	2-draads RS485
transmissiesnelheid	1200...256000 bit/s
transmissieframe	RTU
gegevensformaat	8 bits, configureerbaar oneven, even of geen pariteit
type polarisatie	Geen impedantie voor seriële modbus
aantal adressen	0…227 voor seriële modbus
toegangsmethode	Slave seriële modbus
functie beschikbaar	Externe bypassregeling Voorverwarming Rookextractie Cascade met meerdere motoren Tweede motorset Gebruikersbeheer Poorten en diensten onderbreking Registratie beveiligingsgebeurtenis Cyberbeveiligde firmware-update Enkele richting
Beschikbaar display	Waar
bedieningspositie	Vertikaal +/- 10 graden
hoogte	340,0 mm
breedte	200,0 mm
diepte	272,0 mm
gewicht product	12,4 kg

Omgeving

elektromagnetische compatibiliteit	Geleide en uitgestraalde emissies niveau A conforming to IEC 60947-4-2 Geleide en uitgestraalde emissies met bypass niveau B conforming to IEC 60947-4-2 Gedempte oscillerende golven niveau 3 conforming to IEC 61000-4-12 Elektrostatische ontlading niveau 3 conforming to IEC 61000-4-11 Immuniteit voor elektrische transiënten level 4 conforming to IEC 61000-4-4 Immuniteit voor gestraalde radio-elektrische interferentie niveau 3 conforming to IEC 61000-4-3 Spanning/stroomimpuls niveau 3 conforming to IEC 61000-4-5
vervuilingsgraad	Niveau 3
[Uimp] nominale stoothoudspanning	6 kV

[Ui] nominale isolatiespanning	690 V
Omgevingsklasse (tijdens werking)	Klasse 3C3 conform IEC 60721-3-3 Klasse 3S2 volgens IEC 60721-3-3
relatieve vochtigheid	0…95 % zonder condensatie of waterdruppels conform IEC 60068-2-3
omgevingstemperatuur voor werking	40…60 °C (met stroomverlies van 2% per °C) -15…40 °C (zonder)
omgevingstemperatuur bij opslag	-25…70 °C
bedrijfshoogte	<= 1000 m zonder > 1000...4000 m met stroomdeclassering 1 % per 100 m
Maximale vervorming onder trillende belasting (tijdens werking)	1.5 mm bij 2...13 Hz
Maximale vervorming onder trillende belasting (tijdens opslag)	1.75 mm bij 2...9 Hz
Maximale doorbuiging onder trillende belasting (tijdens transport)	1.75 mm bij 2...9 Hz
Maximale versnelling onder trillingsspanning (tijdens werking)	10 m/s² bij 13...200 Hz
Maximale versnelling onder trillende belasting (tijdens opslag)	15 m/s² bij 200...500 Hz 10 m/s² bij 9...200 Hz
Maximale versnelling onder trillende belasting (tijdens transport)	15 m/s² bij 200...500 Hz 10 m/s² bij 9...200 Hz
Maximale versnelling bij schok (tijdens bedrijf)	150 m/s² bij 11 ms
Maximale versnelling onder schokbelasting (tijdens opslag)	100 m/s² bij 11 ms
Maximale versnelling onder schokbelasting (tijdens transport)	100 m/s² bij 11 ms

Verpakkingseenheden

Unit Type of Package 1	PCE
Number of Units in Package 1	1
Package 1 Height	43,0 cm
Package 1 Width	32,0 cm
Package 1 Length	45,5 cm
Package 1 Weight	14,367 kg
Unit Type of Package 2	S06
Number of Units in Package 2	2
Package 2 Height	75,0 cm
Package 2 Width	60,0 cm
Package 2 Length	80,0 cm
Package 2 Weight	41,8 kg

Contractuële waarborg

Garantie	18 maanden

Environmental Data

Schneider Electric wil tegen 2050 de Net Zero-status hebben bereikt via partnerschappen in de toeleveringsketen, materialen met een lagere impact en circulariteit via onze doorlopende campagne "Use Better, Use Longer, Use Again" om de levensduur van producten en de recycleerbaarheid te verlengen.

Uitleg van Environmental Data >

Hoe evalueren we de duurzaamheid van producten? >

Milieuvoetafdruk

Koolstofvoetafdruk (kg CO2 eq.)	12270
Milieurapportage	Milieuprofiel van het product

Use Better

Materialen en verpakking

Pakket met gerecycleerd karton	Ja
Verpakkingen zonder kunststof	Nee
RoHS-richtlijn EU	Pro-actieve naleving (product valt buiten juridisch toepassingsgebied RoHS EU)
SCIP-nummer	235fade3-9149-48f1-bcbb-f7f8456807da
REACh-regeling	REACh-verklaring
RoHS-verordening China	RoHS-verklaring China

Use Again

Herverpakken en herfabriceren

Circulariteitsprofiel	Informatie over einde levensduur
WEEE	Het product moet na specifieke afvalinzameling op de markten van de Europese Unie worden afgezet en mag nooit in vuilnisbakken belanden
Terugname	No

Dimensions Drawings

Dimensions

Front, Side and Rear View

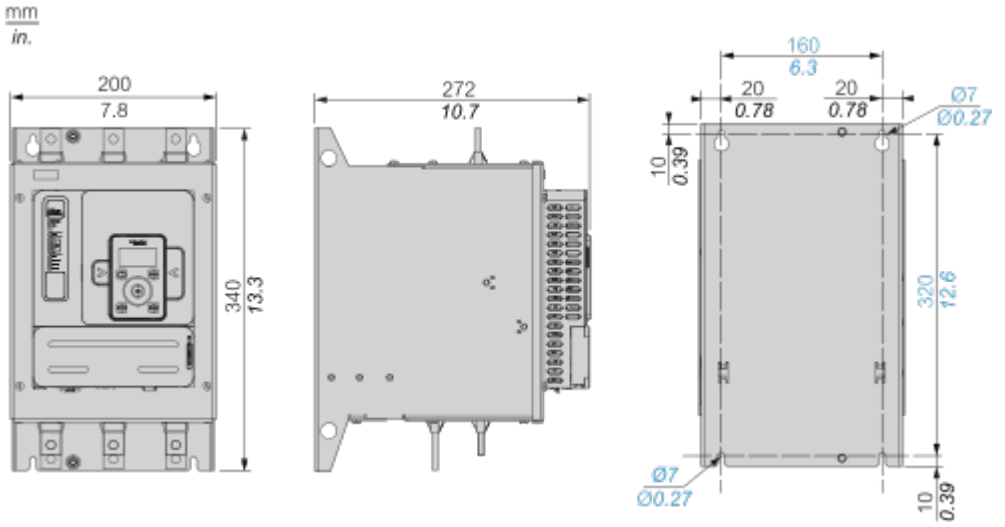

Connections and Schema

Power Connections

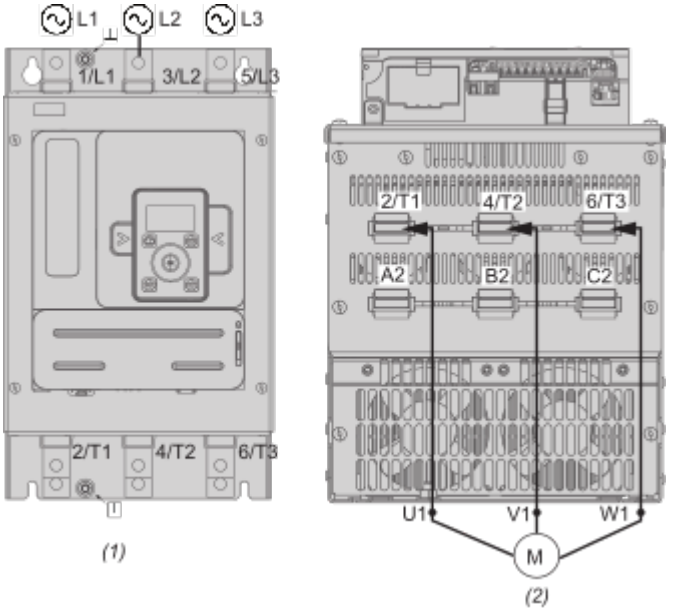

(1) : Mains side
(2) : Motor side
1/L1, 3/L2, 5/L3 : Mains supply inputs
2/T1, 4/T2, 6/T3 : Outputs to motor
A2, B2, C2 : Soft starter bypass

Connection in line, with line contactor, no bypass, type 1 or 2 coordination, non - reversing, 2-wire or 3-wire control

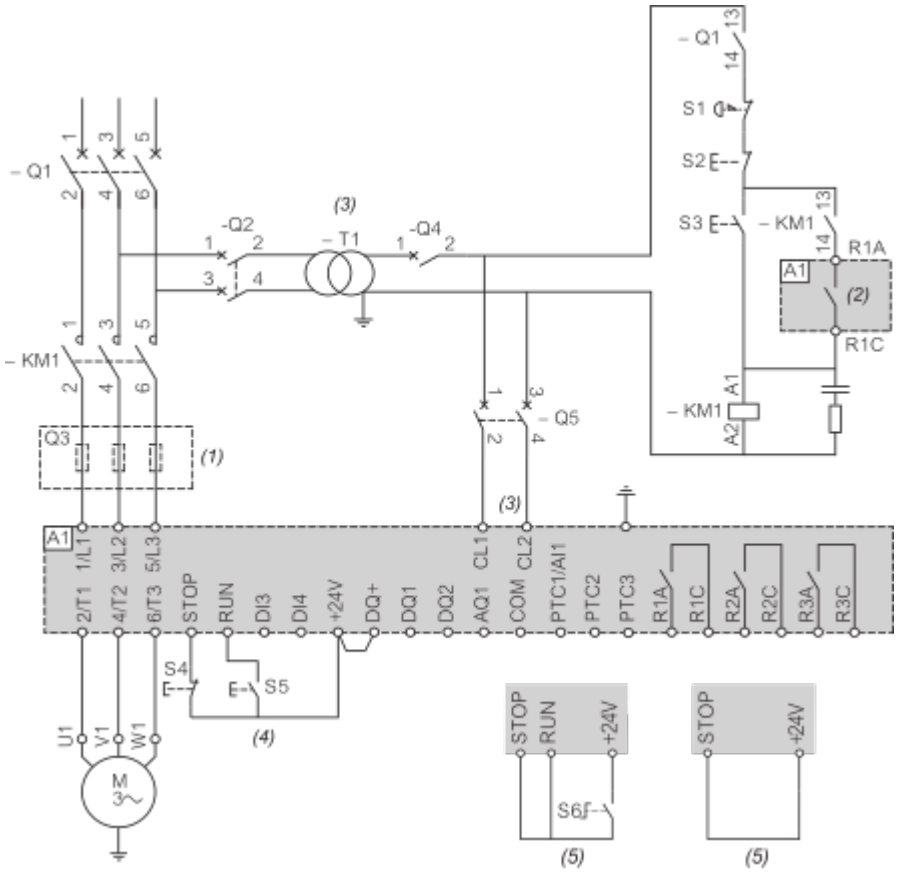

(1) : Installation of additional fast-acting fuses to upgrade to type 2 coordination according to IEC 60947–4–2.
(2) : Take into account the electrical characteristics of the relays (Control Terminal Characteristics).
(3) : The transformer must supply 110...230 VAC +10% — 15%, 50/60Hz.
(4) : RUN and STOP Management (3-wire control).
(5) : RUN and STOP Management (2-wire control).

Connection in line, with line and bypass contactor, freewheel or controlled stop, type 1 or 2 coordination, non reversing, 2-wire or 3-wire

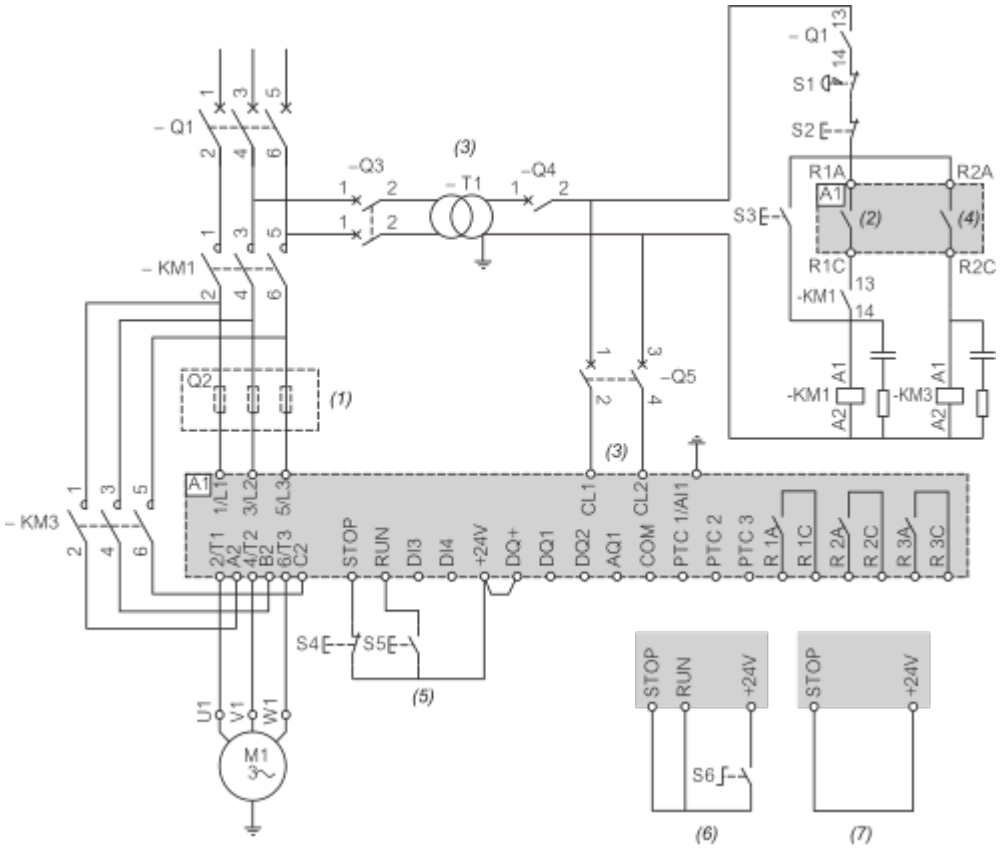

(1) : Installation of additional fast-acting fuses to upgrade to type 2 coordination according to IEC 60947–4–2.
(2) : Take into account the electrical characteristics of the relays (Control Terminal Characteristics).
(3) : The transformer must supply 110...230 VAC +10% – 15%, 50/60Hz.
(4) : Take into account the electrical characteristics of the relays, especially when connecting to high rating contactor (Control Terminal Characteristics).
(5) : RUN and STOP Management (3-wire control).
(6) : RUN and STOP Management (2-wire control).
(7) : PC or PLC control

Connection inside the delta, with line and bypass contactor, type 1 and 2 coordination, non reversing, 2 wire or 3 wire

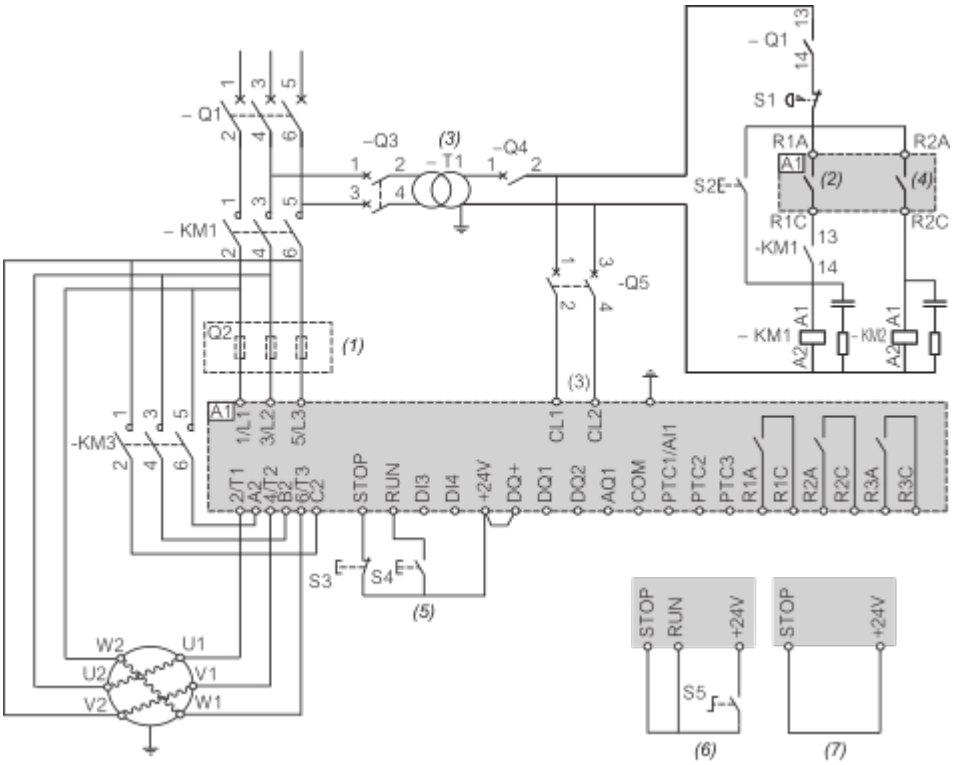

(1) : Installation of additional fast-acting fuses to upgrade to type 2 coordination according to IEC 60947–4–2.
(2) : Take into account the electrical characteristics of the relays (Control Terminal Characteristics).
(3) : The transformer must supply 110...230 VAC +10% – 15%, 50/60Hz.
(4) : Take into account the electrical characteristics of the relays, especially when connecting to high rating contactor (Control Terminal Characteristics).
(5) : RUN and STOP Management (3-wire control).
(6) : RUN and STOP Management (2-wire control).
(7) : PC or PLC control

Control block wiring diagram

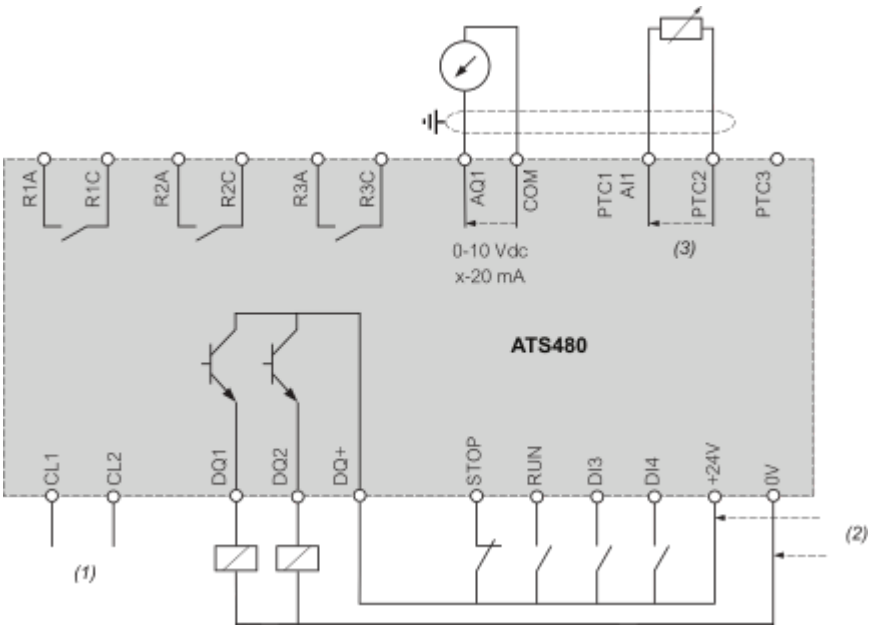

(1) : Control power supply 110-230 VAC
(2) : External supply 24 VDC
(3) : 2 Wires PTC/PT100
R1A, R1C, R3A, R3C : Sequence relay
R2A, R2C : End of start
STOP, RUN, DI3, DI4 : Digital inputs
AQ1 : Analogue output
PTC1/AI1, PTC2, PTC3 : PTC or PT100 connection
DQ1, DQ2, DQ+ : Digital outputs

Mounting and Clearance
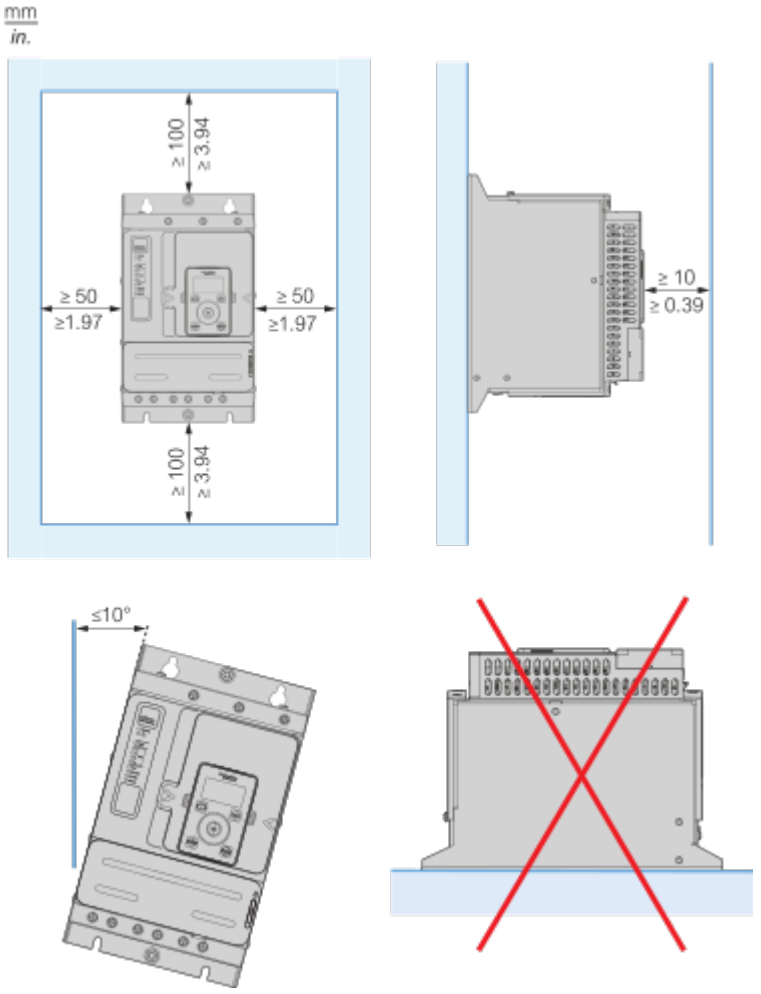
Mounting Position