Productinformatieblad

Specificaties

achth. controlelamp Ø 30 - IP 66 - amber - BA 9s LED - 24 V - kabelsch.

9001SKP35LYA9

Hoofdkenmerken

productgamma	Harmony 9001SK
type product of component	Controlelamp
korte naam apparaat	9001SK
lenstype	Gewelfd kunststof
voeding lichtblok	Rechtstreeks 24 V AC/DC

Complementaire kenmerken

materiaal kraag	Kunststof
bevestigingsdiameter	30 mm
vorm van kop signaleringseenheid	Rond
kap/operator of lenskleur	Amber
lichtbron	LED
fitting lamp	BA 9s
[Us] nominale voedingsspanning	24...28 V AC/DC
aandraaimoment	0,8 N.m conform EN/IEC 60947-1
vorm schroefkop	Gegroefd kruis
aansluitingen - klemmen	Schroefklem aansluitingen, 1 x 0.22...2 x 1.5 mm² conform EN/IEC 60947-1
[Ith] conventionele thermische stroom in vrije lucht	10 A
kortsluitbeveiliging	10 A smeltpatroon conform EN/IEC 60947-5-1
[Ui] nominale isolatiespanning	250 V (vervuilingsgraad 2) conform EN/IEC 60947-1
[Uimp] nominale stoothoudspanning	2,5 kV conform EN/IEC 60947-1
bedieningspositie	Eender welke positie
CAD totale breedte	54 mm
CAD totale hoogte	70 mm
CAD totale diepte	42 mm
gewicht product	0,082 kg
presentatie product	Compleet product
type lens	Gewelfd
[Us] nominale voedingsspanning	24...28 V
kleur lichtbron	Geel
materiaal lens	Polycarbonaat

Disclaimer: Deze documentatie is niet bedoeld als vervanging voor en mag niet worden gebruikt voor het bepalen van de geschiktheid of betrouwbaarheid van deze producten voor specifieke gebruikerstoepassingen

formaat	30 mm
lichtbron	LED

Omgeving

beschermingsklasse tegen elektrische schokken	Klasse II conform IEC 61140
beschermende behandeling	TC
IP-beschermingsgraad	IP66 conform IEC 60529
NEMA beschermingsgraad	NEMA 1 NEMA 12 NEMA 13 NEMA 2 NEMA 3 NEMA 3R NEMA 4 NEMA 4X
trillingsweerstand	7 gn (f= 2…500 Hz) conforming to IEC 60068-2-6
schokbestendigheid	50 gn conform IEC 60068-2-27
omgevingstemperatuur bij werking	-25…70 °C
omgevingstemperatuur bij opslag	-40…70 °C
normen	CSA C22.2 Nr 14 EN/IEC 60947-1 JIS C8201-5-1 EN/IEC 60947-5-1 UL 508 JIS C 852 EN/IEC 60947-5-4 JIS C8201-1
productcertificeringen	NEMA UL 508

Verpakkingseenheden

Unit Type of Package 1	PCE
Number of Units in Package 1	1
Package 1 Height	4,572 cm
Package 1 Width	5,334 cm
Package 1 Length	9,144 cm
Package 1 Weight	226,796 g

Contractuële waarborg

Garantie	18 months

Environmental Data

Schneider Electric wil tegen 2050 de Net Zero-status hebben bereikt via partnerschappen in de toeleveringsketen, materialen met een lagere impact en circulariteit via onze doorlopende campagne "Use Better, Use Longer, Use Again" om de levensduur van producten en de recycleerbaarheid te verlengen.

Uitleg van Environmental Data

Hoe evalueren we de duurzaamheid van producten?

Milieuvoetafdruk

Milieurapportage	Milieuprofiel van het product

Use Better

Materialen en verpakking

Pakket met gerecycleerd karton	Nee
Verpakkingen zonder kunststof	Nee
RoHS-richtlijn EU	Pro-actieve naleving (product valt buiten juridisch toepassingsgebied RoHS EU)
REACh-regeling	REACh-verklaring
RoHS-verordening China	RoHS-verklaring China

Use Again

Herverpakken en herfabriceren

Circulariteitsprofiel	Informatie over einde levensduur
WEEE	Het product moet na specifieke afvalinzameling op de markten van de Europese Unie worden afgezet en mag nooit in vuilnisbakken belanden
Terugname	No

Dimensions Drawings

Dimensions

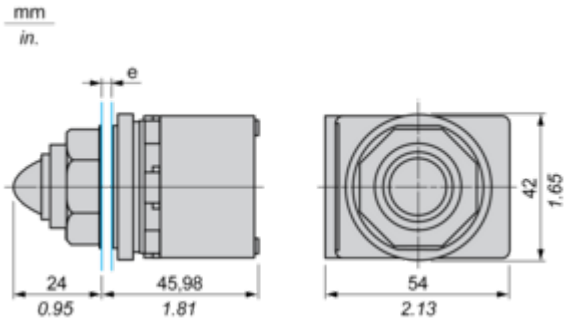

e panel thickness: 1 to 6 mm / 0.04 to 0.24 in.