PROLUMIA®

LED Pro-Ceiling

LED Pro-Ceiling 220x220 mm (inbouw)

40001570
EAN: 8720604741124

ERVAAR DE WARMTE VAN DECORATIEF LICHT GECOMBINEERD MET DE VERFIJNING VAN EEN MODERN, EIGENTIJDS ARMATUUR

De Prolumia LED Pro-Ceiling serie is uniek in zijn ontwerp. Het combineert de warmte van decoratief licht met de verfijning van een modern, eigentijds armatuur. Verkrijgbaar in een ronde of vierkante vorm voor plafond- of wandmontage. De LED Pro-Ceiling serie heeft een levensduur van meer dan 50.000 uur, wordt compleet geleverd met geïntegreerde voeding en is snel en eenvoudig geïnstalleerd!

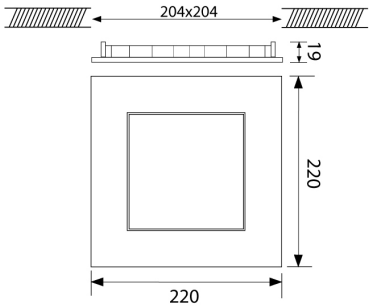

PRODUCTKENMERKEN

Geschikt voor wandmontage	✔
Wandmontage	✔
Geschikt voor pendelophanging	✖
Geschikt voor plafondbevestiging(montage)	✔
Geschikt voor inbouwmontage	✔
Geschikt voor aanbouw	✖
Geschikt voor lichtlijnconfiguratie	✖
Geschikt voor beeldschermwerkplaats	✖
Lichtbron	LED niet uitwisselbaar
Met lichtbron	✔
Lamphouder	Overig
Materiaal behuizing	Aluminium
Oppervlaktebescherming behuizing	Gelakt
Kleur behuizing	Wit
Materiaal afdekking	Kunststof opaal
Rasteruitvoering	Zonder
Spanningstype	AC
Type tandwiel, gereedschap	LED besturingsapparatuur stroomgestuurd
Regeling inbegrepen	✔
Dimmer 0-10 V	✖
Dimmer 1-10 V	✖
Dimmer DALI	✖
Dimmer DMX	✖
Dimmer DSI	✖
Dimmer GPRS	✖
Dimmer LineSwitch	✖
Dimmer fabrikantspecifiek	✖
Dimmer netspanningmodulatie	✖
Dimmer faseafsnijding	✖
Dimmer faseaansnijding	✖

Nominale spanning	220|240	Volt
Nom. Stroom	700|700	Milli-ampère
Nominale levensduur L70/B50 bij 25 °C	50000	Uur
Nominale omgevingstemperatuur volgens IEC62722-2-1	-10|40	graden Celsius
Armatuurefficiëntie	69,5	Lumen/Watt
Effectieve lichtstroom	1530	Lumen
Systeemvermogen, systeemprestaties	22	Watt
Kleurtemperatuur	3000|3000	Kelvin
Arbeidsfactor	0,9	
Breedte	220	Millimeter
Hoogte/diepte	39	Millimeter
Lengte	220	Millimeter
Inbouwlengte	204	Millimeter
Inbouwbreedte	204	Millimeter
Inbouwhoogte/-diepte	39	Millimeter
Verblindingsbegrenzing (UGR)	22	

PROLUMIA®

LED Pro-Ceiling

LED Pro-Ceiling 220x220 mm (inbouw)

40001570
EAN: 8720604741124

PRODUCTKENMERKEN
(vervolg)

Dimmer programmeerbaar	✖
Dimmer met potentiometer (in het toestel ingebouwd)	✖
Dimmer RF	✖
Dimmer Touch and Dim	✖
Dimmer Sine Wave Reduction	✖
Dimmer Zigbee	✖
Dimmer met drukknop	✖
Lichtverdeler	Diffusorlens/-optica/-paneel
Zonder dimfunctie	✔
Lichtverdeling	Symmetrisch
Dimmer afhankelijk van de besturing	✔
Stralingshoek	Extreem breedstralend 40-80°
Consistente kleur (McAdam-ellips)	SDCM4
Lichtuittrede	Direct(rechtstreeks)
Energie-efficiëntieklasse van de vast ingebouwde lamp	A++, A+, A (LED)
Beschermingsgraad (IP)	IP40
Slagvastheid	IK08
Beschermingsklasse volgens IEC 61140	II
Noodstroomvoorziening geïntegreerd	✖
Geschikt voor noodverlichting	✖
Met bewegingssensor	✖
Met lichtsensor	✖
Inbouw in geïsoleerd plafond, brandwerendheid "F met dak"	✖
Met (lucht)roosters	✖
Lichtkleur vlg. EN 12464-1	Warm < 3300 K
Lichtkleur	Wit
Kleurweergave-index	80-89 (klasse 1B)
Type bedrading	Afsluiting
Aansluitwijze	Schroefklem
Kleurtemperatuur regelbaar	Nee
Lumen regelbaar	Nee
Stralingshoek regelbaar	Nee
Bediening via Bluetooth	✖
Compatible met Apple HomeKit	✖
Compatible met Google Assistant	✖
Compatible met Amazon Alexa	✖
Met IFTTT ondersteuning	✖